K...- 4-5P Odbočovacia škatuľa pevná (400-1250A)

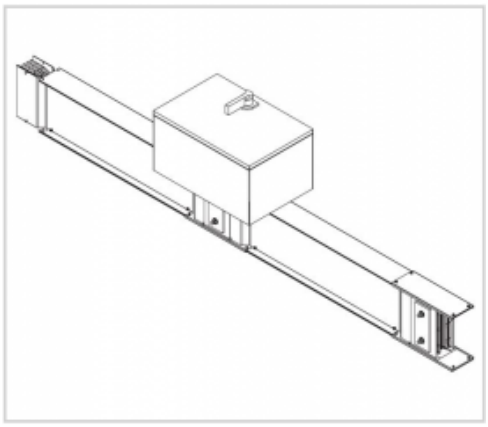

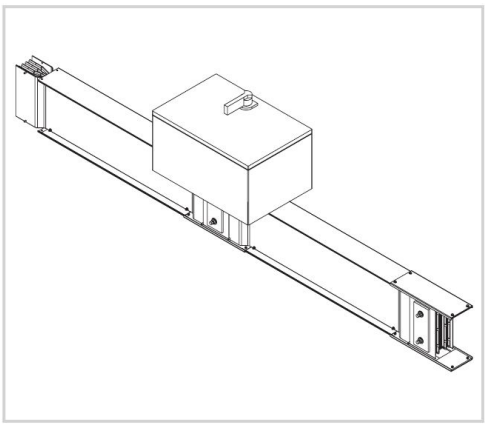

Použitie

- Slúži na odbočenie z trasy prípojnice na napájanie zariadení.
- verzie pre 400 - 1250 A
- v 4 a 5 pólovom prevedení
- krytie IP 55
- Materiál
- zbernice - hliník+meď

Verzie

Symbol
KAADVNNLL