K...- 4-5P Jednotka pre pretočenie zberníc (2000-5000A)

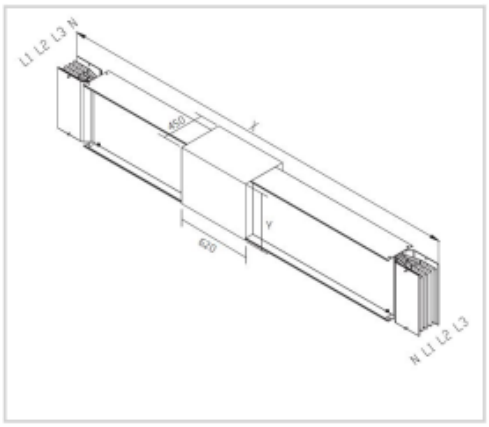

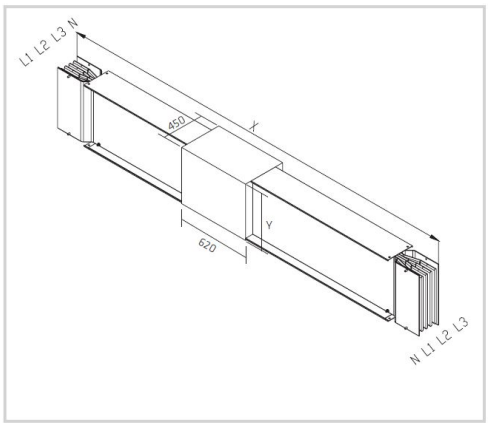

Použitie

- Slúži na pretočenie sledu zberníc.
- verzie pre 2000 - 5000 A
- v 4 a 5 pólovom prevedení
- krytie IP 40/55
- Materiál
- zbernice - hliník,meď

Verzie

Symbol	Šírka a [mm]	Dĺžka Lmin [mm]	Dĺžka Lmax [mm]	Pól	El. prúd [A]	Symbol pre Cu
K20TN/TP4A	450	1300	4000	4	2000	K20TN/TP4R
K20TN/TP5A	450	1300	4000	5	2000	K20TN/TP5R
K25TN/TP4A	450	1300	4000	4	2500	K25TN/TP4R
K25TN/TP5A	450	1300	4000	5	2500	K25TN/TP5R
K32TN/TP4A	450	1300	4000	4	3200	K32TN/TP4R
K32TN/TP5A	450	1300	4000	5	3200	K32TN/TP5R
K40TN/TP4A	728	1300	4000	4	4000	K40TN/TP4R
K40TN/TP5A	728	1300	4000	5	4000	K40TN/TP5R
K50TN/TP4A	728	1300	4000	4	5000	K50TN/TP4R
K50TN/TP5A	728	1300	4000	5	5000	K50TN/TP5R