Prípojnicové systémy › ISOLSBARRA – silové prípojnicové rozvody 630–6300 A

TS/... - 3-5P Napájacia jednotka základná (max. 1600A)

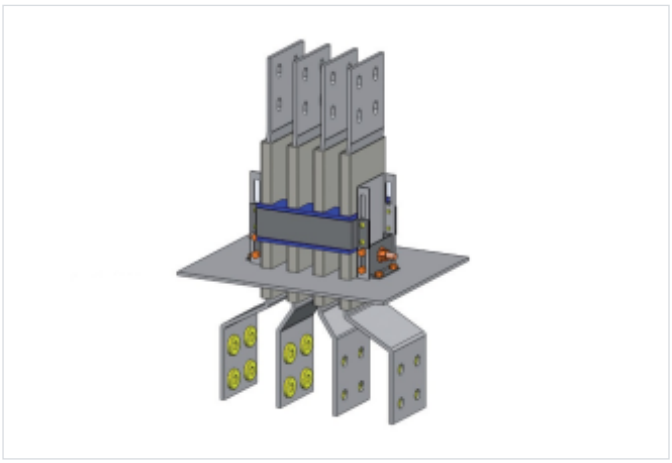

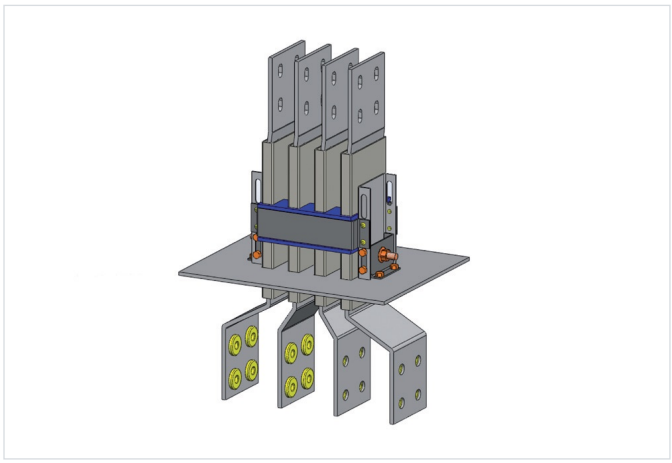

Použitie

- Slúži na napájanie prípojnicového systému z rozvádzačovej skrine.
- verzia pre max.1600 A.
- v 3 až 5 pólovom prevedení
- spájanie dielov s IP66 spojkami
- Materiál
- zbernice - hliník,meď

Verzie

Symbol	Pól
TS/3	3
TS/4	4
TS/5	5