# TS/... - 3-16P Napájacia jednotka typ "P" transformátorová (630-6300A)

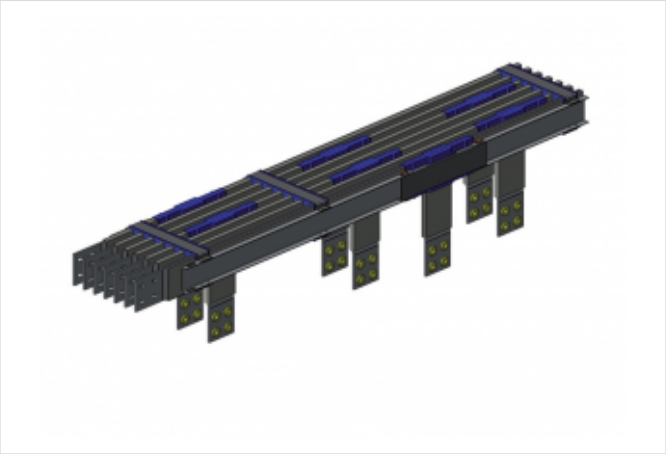

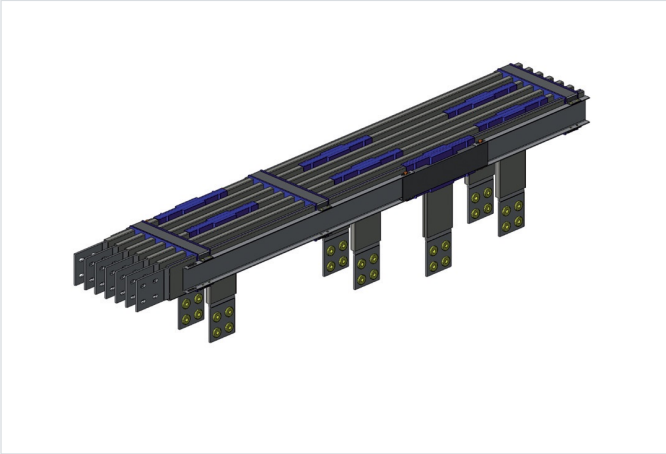

**Použitie**

- Slúži na napájanie prípojnicového systému z transformátora.
- verzie pre 630 až 6300 A.
- v 3 až 16 pólovom prevedení
- spájanie dielov s IP66 spojkami
- Materiál
- zbernice - hliník,meď

## Verzie

| Symbol | Pól |
|---|---|
| **TS/3** | 3 |
| **TS/4** | 4 |
| **TS/5** | 5 |
| **TS/6** | 6 |
| **TS/7** | 7 |
| **TS/8** | 8 |
| **TS/9** | 9 |
| **TS/10** | 10 |
| **TS/11** | 11 |
| **TS/12** | 12 |
| **TS/13** | 13 |
| **TS/14** | 14 |
| **TS/15** | 15 |
| **TS/16** | 16 |