Prípojnicové systémy › ISOLSBARRA – silové prípojnicové rozvody 630–6300 A

TFI/.../A - 3-16P Napájacia jednotka s rozdelením fáz (630-6300A)

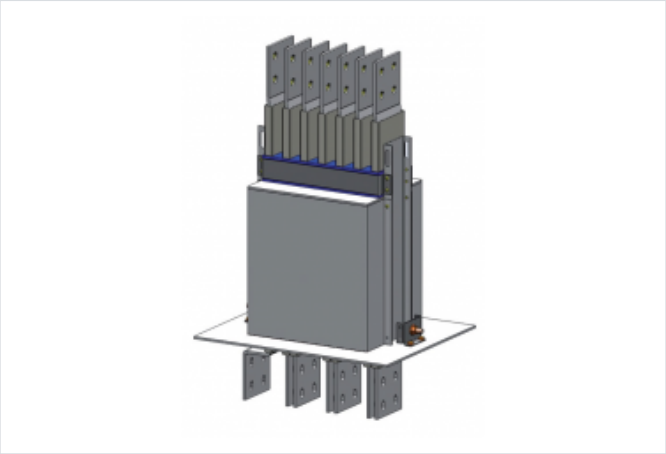

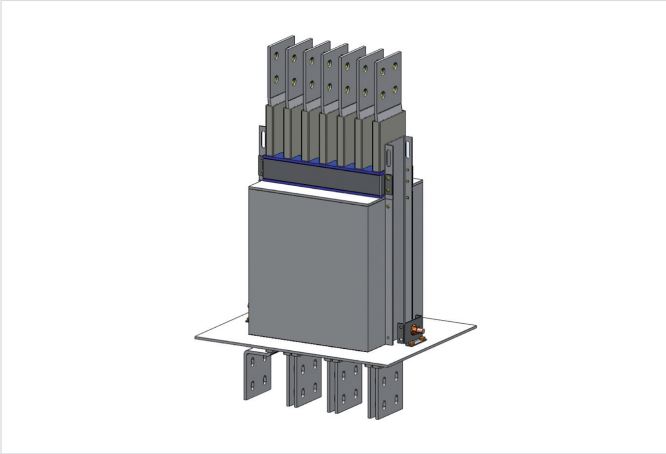

Použitie

- Slúži na napájanie prípojnicového systému z rozvádzača.
- verzie pre 630 až 6300 A.
- v 3 až 16 pólovom prevedení
- spájanie dielov s IP66 spojkami
- Materiál
- zbernice - hliník,meď

Verzie

Symbol	Pól	Symbol pre Al
TFI/6	3	TFI/6A
TFI/7	4	TFI/7A
TFI/8	5	TFI/8A
TFI/8	4	TFI/8A
TFI/9	3	TFI/9A
TFI/10	4	TFI/10A
TFI/11	5	TFI/11A
TFI/12	4	TFI/12A
TFI/12	3	TFI/12A
TFI/13	5	TFI/13A
TFI/14	4	
TFI/15	5	
TFI/15	4	
TFI/16	4	TFI/16A
TFI/16	5	TFI/16A