Prípojnicové systémy › ISOLSBARRA – silové prípojnicové rozvody 630–6300 A

SS... - 2-16P Upevňovací držiak

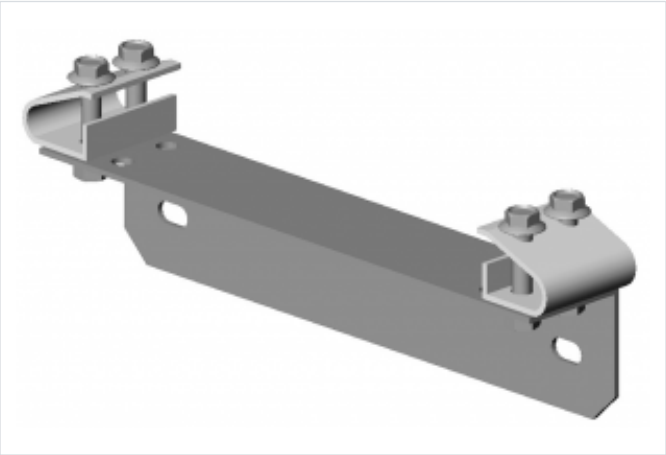

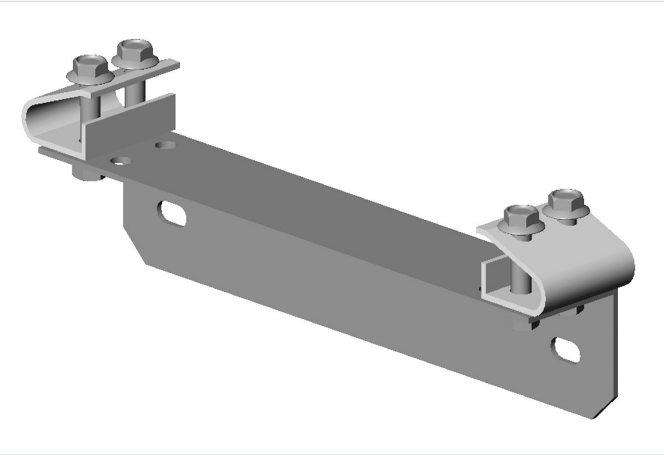

Použitie

- Slúži na upevnenie vedenia na stenu alebo strop.

Verzie

Symbol	Hmotnosť [kg]	Typ	L2	L1	Pól
SS2	1,20	A	138	161	2
SS4	1,24	A	180	245	3-4
SS6	1,45	A	264	329	5-6
SS8	1,70	B	348	413	7-8
SS10	1,90	B	432	497	9-10
SS12	2,20	B	516	581	11-12
SS14	2,35	B	600	665	13-14
SS16	2,50	B	684	749	15-16