SOFF Flexibilná ochranná škatuľa

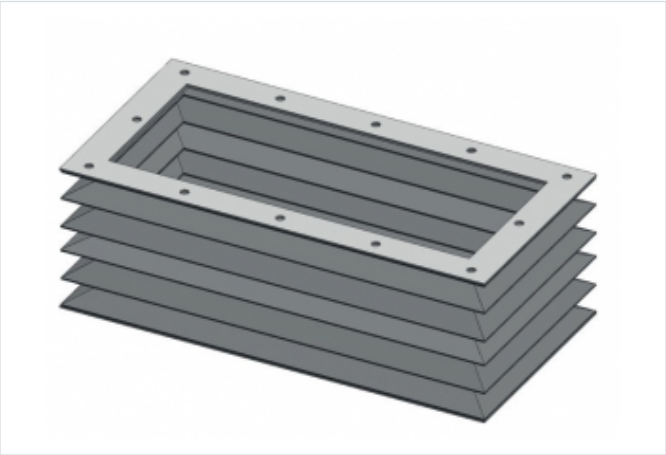

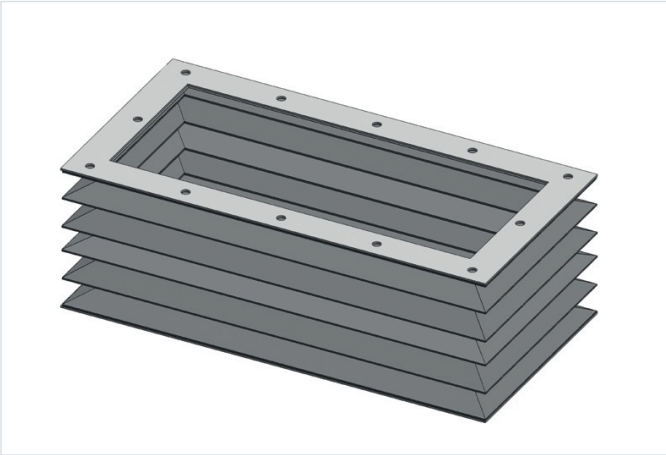

Použitie

- Slúži na ochranu prípojnicového systému z generátora.
- verzie pre 630 až 6300 A.