Prípojnicové systémy › ISOLSBARRA – silové prípojnicové rozvody 630–6300 A

SA...T - 2-16P "T" jednotka (630-6300A)

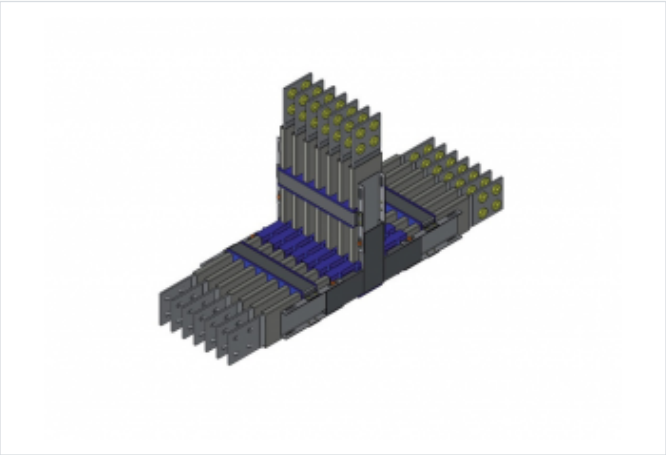

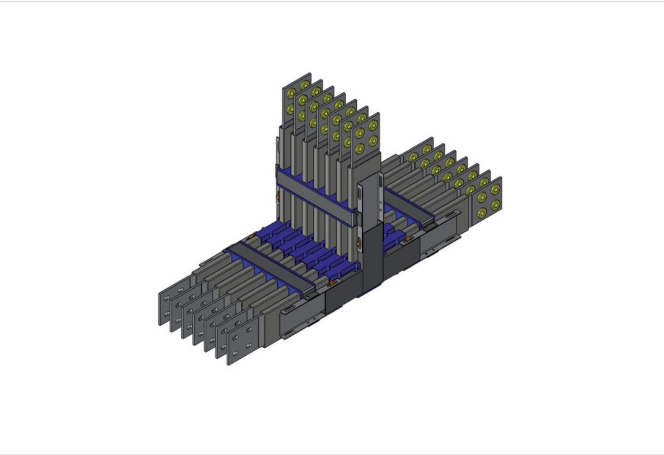

Použitie

- Slúži na vytváranie zmeny smeru a rozšírenia trás.
- verzie pre 630 A až 6300 A
- v 2 až 16 pólovom prevedení
- spájanie dielov s IP66 spojkami
- krytie IP 42, IP66 a IP68
- Materiál
- zbernice - hliník,meď
- výška 120 mm

Verzie

Symbol	Pól
SA2T	2
SA3T	3
SA4T	4
SA5T	5
SA6T	6
SA7T	7
SA8T	8
SA9T	9
SA10T	10
SA11T	11
SA12T	12
SA13T	13
SA14T	14
SA15T	15
SA16T	16