SA... - 2-16P Koleno Verikálne (630-6300A)

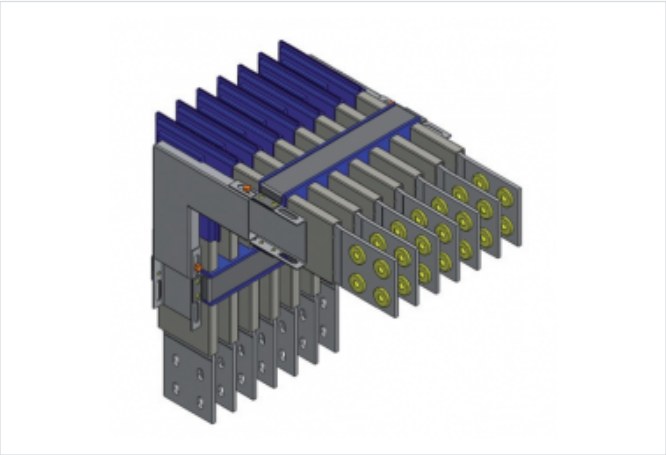

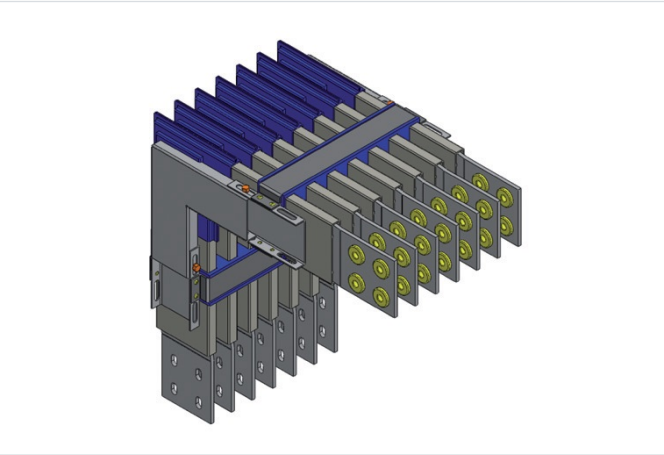

Použitie

- Slúži na vytváranie zmeny smeru trás.
- verzie pre 630 A až 6300 A
- v 2 až 16 pólovom prevedení
- spájanie dielov s IP66 spojkami
- krytie IP 42, IP66 a IP68
- Materiál
- zbernice - hliník,meď
- výška 120 mm

Verzie

Symbol	Dĺžka [mm]	Pól
SA2	460	2
SA3	460	3
SA4	460	4
SA5	460	5
SA6	460	6
SA7	460	7
SA8	460	8
SA9	460	9
SA10	460	10
SA11	460	11
SA12	460	12
SA13	460	13
SA14	460	14
SA15	460	15
SA16	460	16