Prípojnicové systémy › ISOLSBARRA – silové prípojnicové rozvody 630–6300 A

SA... - 2-16P Koleno dvojité (630-6300A)

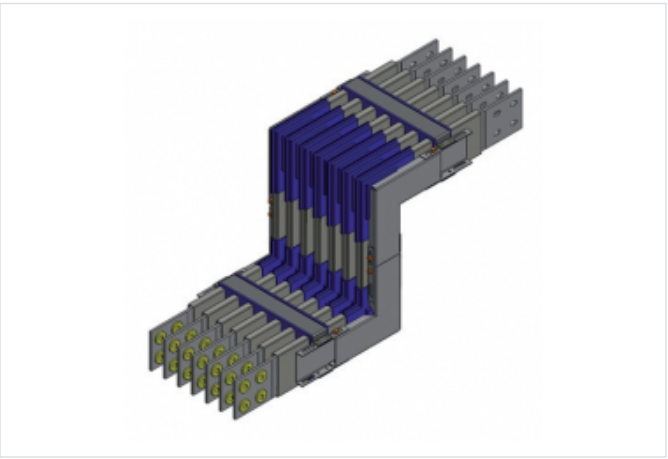

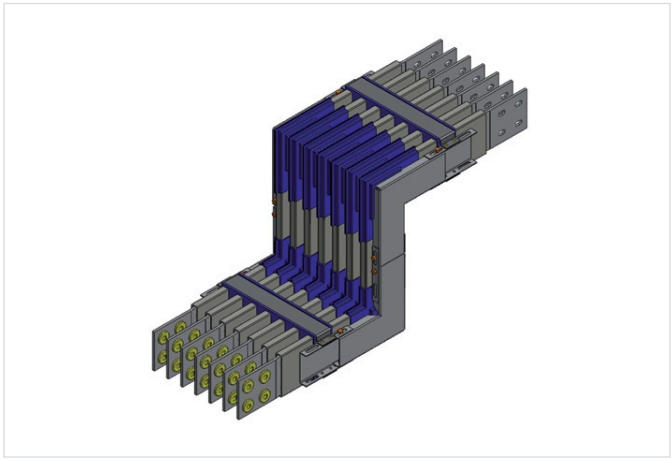

Použitie

- Slúži na vytváranie zmeny smeru trás.
- verzie pre 630 A až 6300 A
- v 2 až 16 pólovom prevedení
- spájanie dielov s IP66 spojkami
- krytie IP 42, IP66 a IP68
- Materiál
- zbernice - hliník,meď
- výška 120 mm

Verzie

Symbol	Pól
SA2	2
SA3	3
SA4	4
SA5	5
SA6	6
SA7	7
SA8	8
SA9	9
SA10	10
SA11	11
SA12	12
SA13	13
SA14	14
SA15	15
SA16	16