Prípojnicové systémy › ISOLSBARRA – silové prípojnicové rozvody 630–6300 A

RFI/.../A - 4-16P Napájacia jednotka s pretočením fáz (630-6300A)

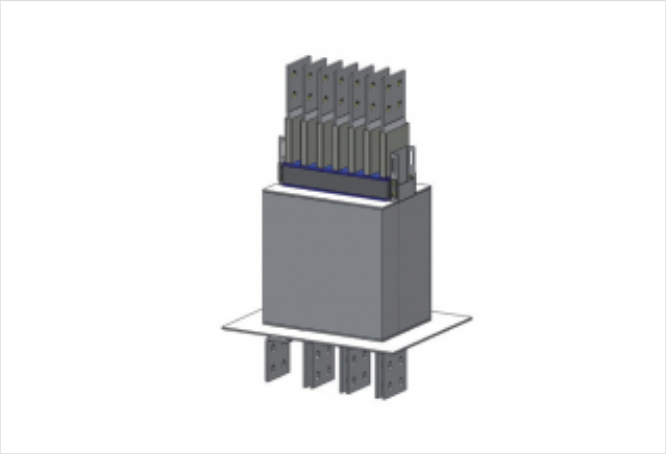

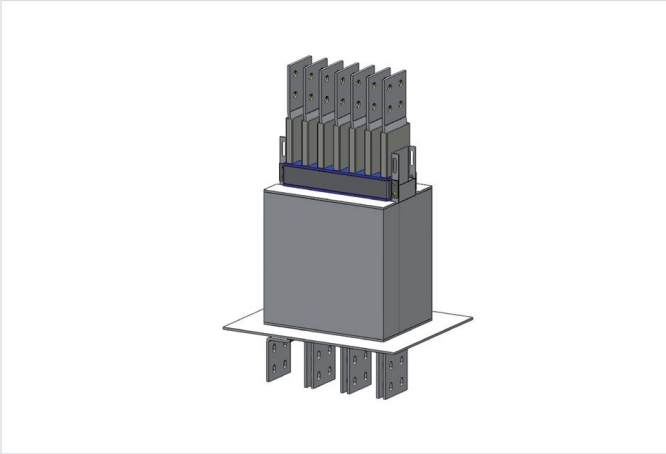

Použitie

- Slúži na napájanie prípojnicového systému z rozvádzača a na pretočenie sledu fáz.
- verzie pre 630 až 6300 A.
- v 4 až 16 pólovom prevedení
- spájanie dielov s IP66 spojkami
- Materiál
- zbernice - hliník,meď

Verzie

Symbol	Pól	Symbol pre Al
RFI/4	4	RFI/4A
RFI/5	5	RFI/5A
RFI/6	6	RFI/6A
RFI/7	7	RFI/7A
RFI/8	8	RFI/8A
RFI/9	9	RFI/9A
RFI/10	10	RFI/10A
RFI/11	11	RFI/11A
RFI/12	12	RFI/12A
RFI/13	13	RFI/13A
RFI/14	14	RFI/14A
RFI/15	15	RFI/15A
RFI/16	16	RFI/16A