Prípojnicové systémy › ISOLSBARRA – silové prípojnicové rozvody 630–6300 A

CT... - 2-16P Koncový kryt

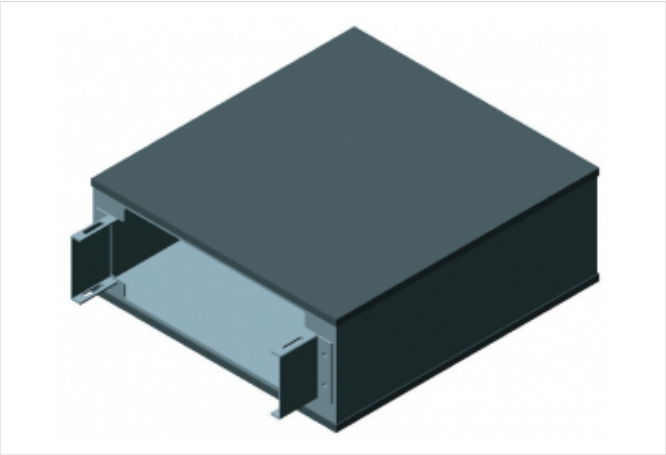

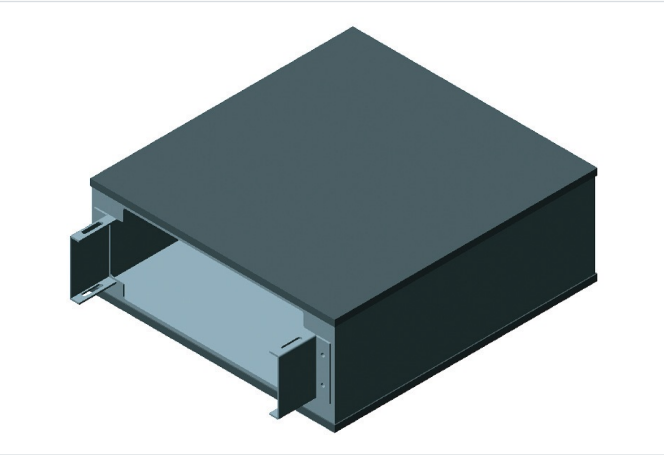

Použitie

- Slúži na ochranu konca vedenia prípojnicového systému pred neúmyselným dotykom.

Verzie

Symbol	Pól
CT2	2
CT3	3
CT4	4
CT5	5
CT6	6
CT7	7
CT8	8
CT9	9
CT10	10
CT11	11
CT12	12
CT13	13
CT14	14
CT15	15
CT16	16