CFI/.../A/IX Ochranná škatuľa

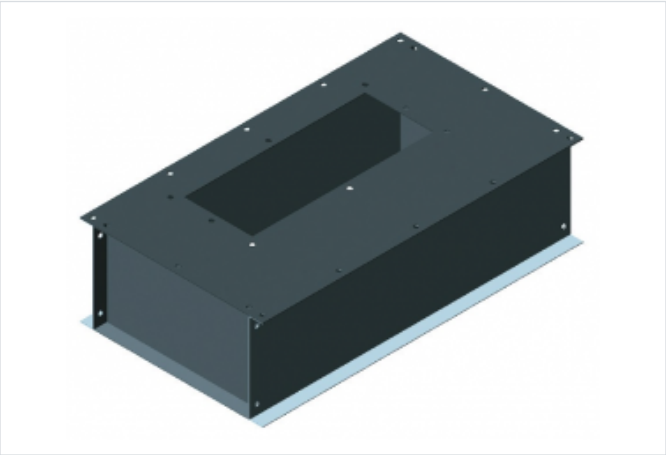

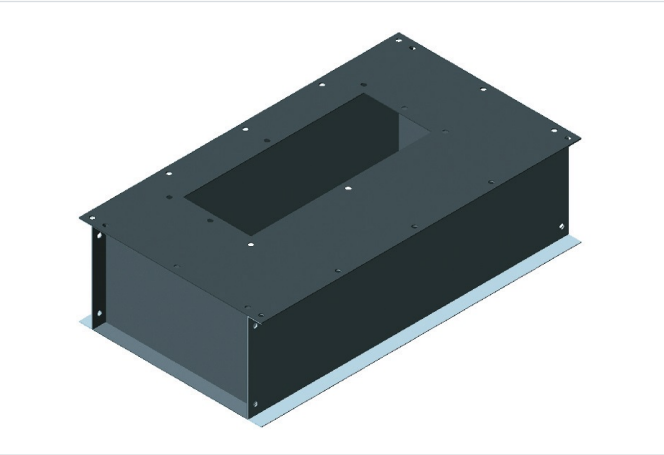

Použitie

- Slúži na ochranu prípojnicového systému z transformátora.
- verzie pre 630 až 6300 A.
- Materiál
- Prevedenie nerez alebo lakované

Verzie

Symbol	Pól	Symbol pre Al	Symbol pre INOX
CFI/4	4	CFI/4A	CFI/4IX
CFI/5	5	CFI/5A	CFI/5IX
CFI/6	6	CFI/6A	CFI/6IX
CFI/7	7	CFI/7A	CFI/7IX
CFI/8	8	CFI/8A	CFI/8IX
CFI/9	9	CFI/9A	CFI/9IX
CFI/10	10	CFI/10A	CFI/10IX
CFI/11	11	CFI/11A	CFI/11IX
CFI/12	12	CFI/12A	CFI/12IX
CFI/13	13	CFI/13A	CFI/13IX
CFI/14	14	CFI/14A	CFI/14IX
CFI/15	15	CFI/15A	CFI/15IX
CFI/16	16	CFI/16A	CFI/16IX