Prípojnicové systémy › ISOLSBARRA – silové prípojnicové rozvody 630–6300 A

AT.../A - 2-16P Napájacia jednotka (630-6300A)

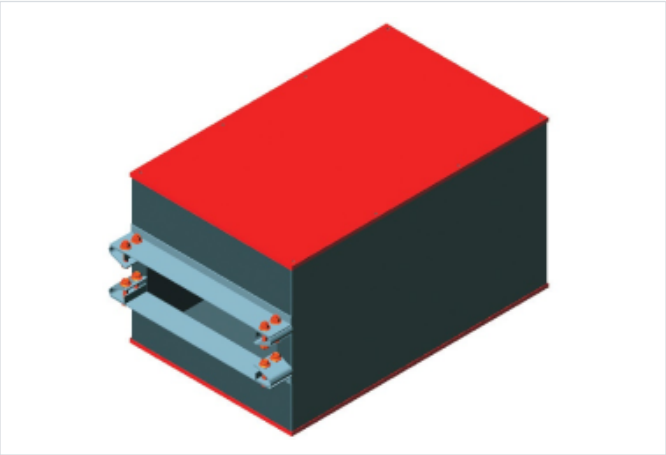

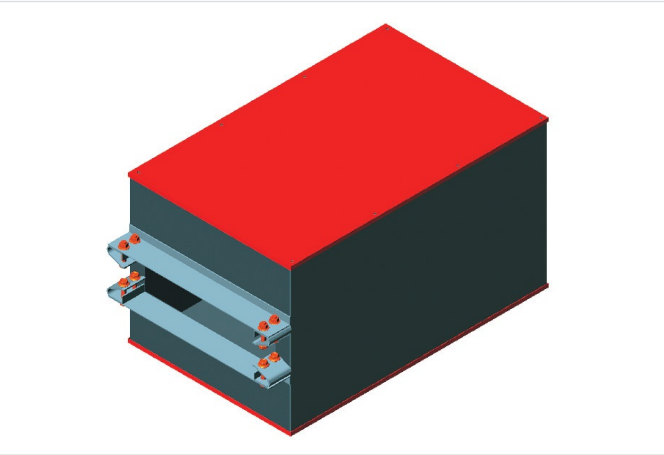

Použitie

- Slúži na napájanie prípojnicového systému výkonovým káblom.
- verzie pre 630 až 6300 A.
- v 2 až 16 pólovom prevedení

Verzie

Symbol	Rozmer a [mm]	Rozmer b [mm]	Rozmer c [mm]	Pól	Symbol pre Al
AT2	400	700	380	2	AT2A
AT3	400	700	380	3	AT3A
AT4	400	700	380	4	AT4A
AT5	400	700	380	5	AT5A
AT6	600	1000	400	6	AT6A
AT7	600	1000	400	7	AT7A
AT8	600	1000	400	8	AT8A
AT9	700	1000	460	9	AT9A
AT10	700	1000	460	10	AT10A
AT11	700	1000	460	11	AT11A
AT12	850	1000	540	12	AT12A
AT13	850	1300	540	13	AT13A
AT14	900	1300	650	14	AT14A
AT15	900	1300	650	15	AT15A
AT16	900	1300	650	16	AT16A