Prípojnicové systémy › GMT – prípojnicové rozvody vysokého napätia 7,2–24 kV

GMTSS1/2/3 Závesný držiak (7,2/12kV)

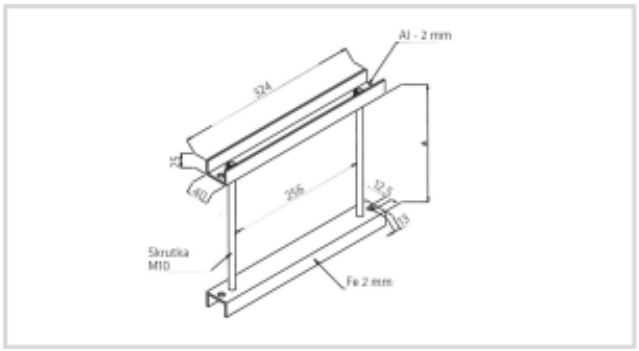

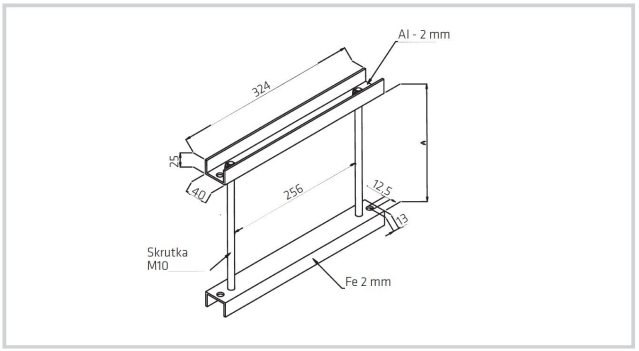

Použitie

- Slúži na upevnenie a zavesenie prípojnicového systému.
- verzie pre 7,2-12 kV
- upevňovacia vzdialenosť je 1,5m
- Materiál
- Al - 2mm , Fe - 2mm

Verzie

Symbol	El. prúd [A]
GMTSS1	800
GMTSS1	1250
GMTSS1	1600
GMTSS2	2000
GMTSS2	2500
GMTSS2	3200
GMTSS3	4000