Prípojnicové systémy › GMT – prípojnicové rozvody vysokého napätia 7,2–24 kV

GMT... Zbernica PE (7,2/12kV)

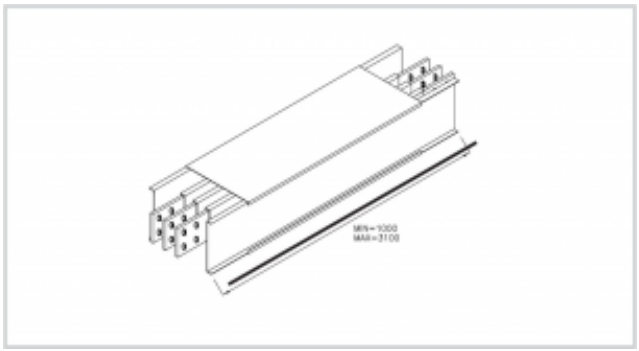

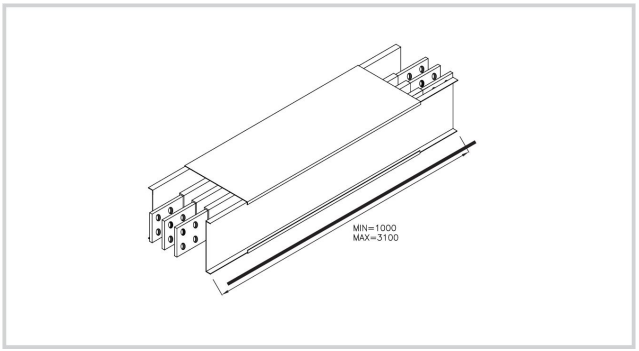

Použitie

- Slúži ako prídavná zbernica PE.
- verzie pre 7,2-12 kV

Verzie

Symbol	Dĺžka Lmin [mm]	Dĺžka Lmax [mm]	Popis
PE */*	1000	3100	šírka/hrúbka