Prípojnicové systémy › GMT – prípojnicové rozvody vysokého napätia 7,2–24 kV

GMT...T/TM (7,2kV) Napájacia jednotka rozvádzačová (7,2kV)

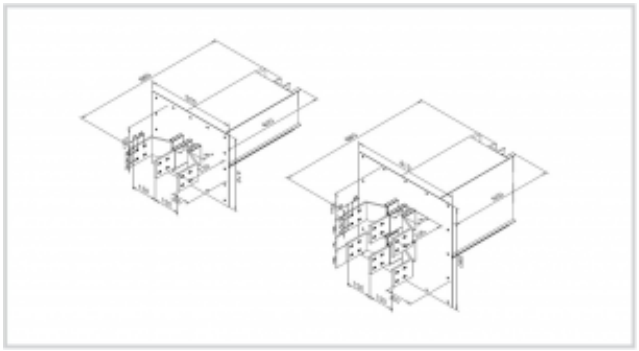

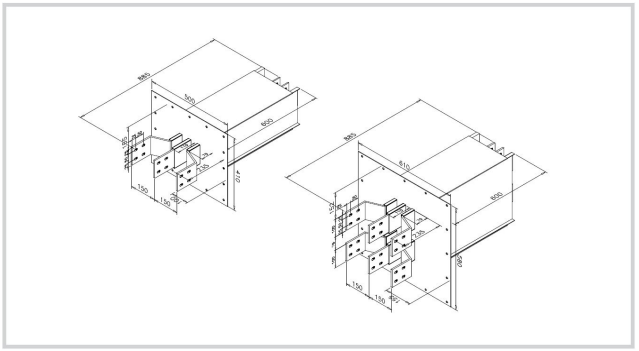

Použitie

- Slúži na napájanie prípojnicového systému z rozvádzačovej skrine.
- verzie pre 7,2kV
- spájanie dielov skrutkami (v balení)
- krytie IP 40 až IP55
- Materiál
- zbernice - meď
- kryt - hliník (2mm) , farbený hliník, nerez

Verzie

Symbol	Výška H [mm]	Typ	El. prúd [A]	Dĺžka L [mm]
GMT708T	182	A	800	600
GMT708TM	182	A	800	L>600
GMT712T	182	A	1250	600
GMT712TM	182	A	1250	L>600
GMT716T	182	A	1600	600
GMT716TM	182	A	1600	L>600
GMT720T	356	B	2000	600
GMT720TM	356	B	2000	L>600
GMT725T	356	B	2500	600
GMT725TM	356	B	2500	L>600
GMT732T	356	B	3200	600
GMT732TM	356	B	3200	L>600
GMT740T	400	C	4000	600
GMT740TM	400	C	4000	L>600