Prípojnicové systémy › GMT – prípojnicové rozvody vysokého napätia 7,2–24 kV

GMT...T/TM (12kV) Napájacia jednotka rozvádzačová (12kV)

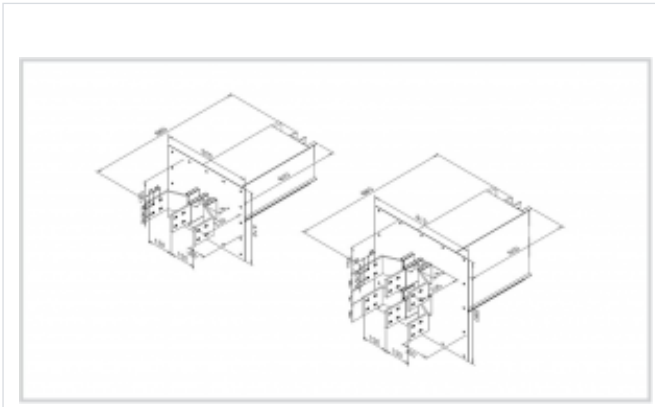

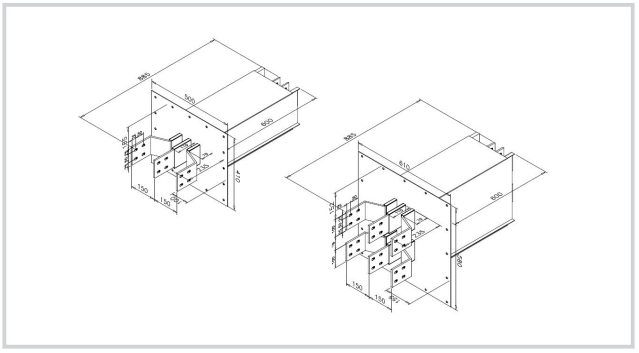

Použitie

- Slúži na napájanie prípojnicového systému z rozvádzačovej skrine.
- verzie pre 12kV
- spájanie dielov skrutkami (v balení)
- krytie IP 40 až IP55
- Materiál
- zbernice - meď
- kryt - hliník (2mm) , farbený hliník, nerez

Verzie

Symbol	Výška H [mm]	Typ	El. prúd [A]	Dĺžka L [mm]
GMT108T	182	A	800	600
GMT108TM	182	A	800	L>600
GMT112T	182	A	1250	600
GMT112TM	182	A	1250	L>600
GMT116T	182	A	1600	600
GMT116TM	182	A	1600	L>600
GMT120T	356	B	2000	600
GMT120TM	356	B	2000	L>600
GMT125T	356	B	2500	600
GMT125TM	356	B	2500	L>600
GMT132T	356	B	3200	600
GMT132TM	356	B	3200	L>600
GMT140T	400	C	4000	600
GMT140TM	400	C	4000	L>600