GMT...R1/2 (7,2kV) Rovný diel 0,6-2m (7,2kV)

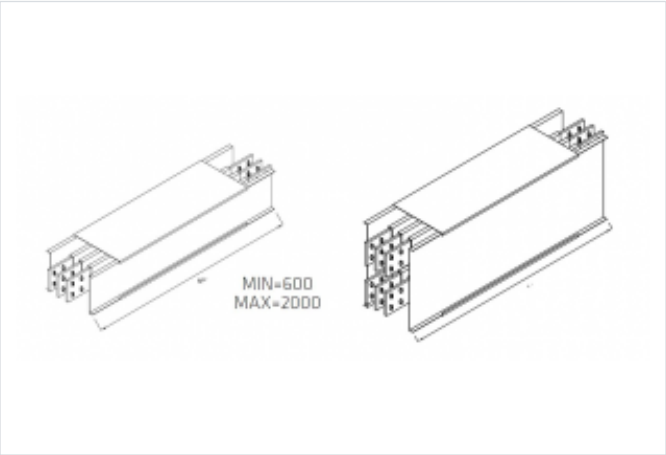

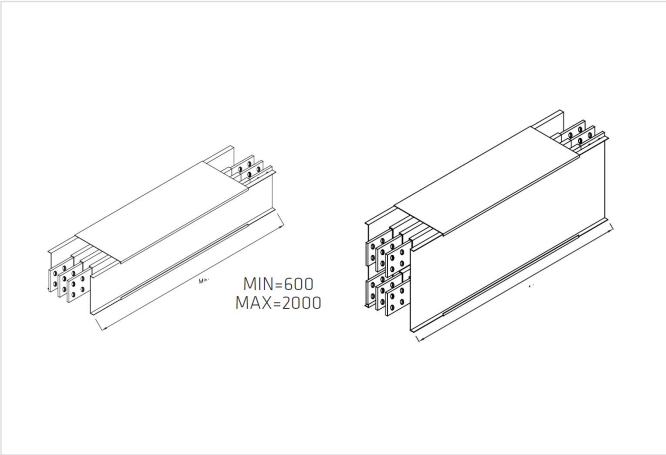

Použitie

- Slúži na vytváranie rovných trás.
- verzie pre 7,2kV
- spájanie dielov skrutkami (v balení)
- krytie IP 40 až IP68
- Materiál
- zbernice - meď
- kryt - hliník (2mm) , farbený hliník, nerez
- šírka 264 mm

Verzie

Symbol	Výška H [mm]	Typ	Dĺžka Lmin [mm]	Dĺžka Lmax [mm]	El. prúd [A]
GMT708R2	182	A	1001	2000	800
GMT708R1	182	A	600	1000	800
GMT712R2	182	A	1001	2000	1250
GMT712R1	182	A	600	1000	1250
GMT716R2	182	A	1001	2000	1600
GMT716R1	182	A	600	1000	1600
GMT720R2	356	B	1001	2000	2000
GMT720R1	356	B	600	1000	2000
GMT725R2	356	B	1001	2000	2500
GMT725R1	356	B	600	1000	2500
GMT732R2	356	B	1001	2000	3200
GMT732R1	356	B	600	1000	3200
GMT740R2	400	C	1001	2000	4000
GMT740R1	400	C	600	1000	4000