Prípojnicové systémy › GMT – prípojnicové rozvody vysokého napätia 7,2–24 kV

GMT...R1/2 (12kV) Rovný diel 0,6-2m (12kV)

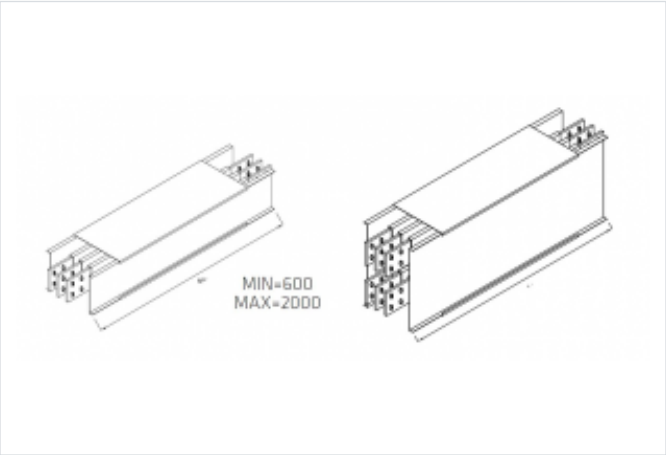

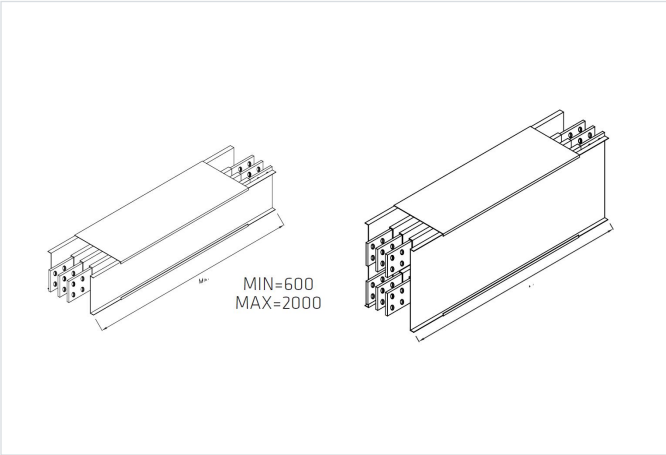

Použitie

- Slúži na vytváranie rovných trás.
- verzie pre 12kV
- spájanie dielov skrutkami (v balení)
- krytie IP 40 až IP68
- Materiál
- zbernice - meď
- kryt - hliník (2mm) , farbený hliník, nerez
- šírka 264 mm

Verzie

Symbol	Výška H [mm]	Typ	Dĺžka Lmin [mm]	Dĺžka Lmax [mm]	El. prúd [A]
GMT108R2	182	A	1001	2000	800
GMT108R1	182	A	600	1000	800
GMT112R2	182	A	1001	2000	1250
GMT112R1	182	A	600	1000	1250
GMT116R2	182	A	1001	2000	1600
GMT116R1	182	A	600	1000	1600
GMT120R2	356	B	1001	2000	2000
GMT120R1	356	B	600	1000	2000
GMT125R2	356	B	1001	2000	2500
GMT125R1	356	B	600	1000	2500
GMT132R2	356	B	1001	2000	3200
GMT132R1	356	B	600	1000	3200
GMT140R2	400	C	1001	2000	4000
GMT140R1	400	C	600	1000	4000