Prípojnicové systémy › GMT – prípojnicové rozvody vysokého napätia 7,2–24 kV

GMT...AV/AVM (12kV) Koleno Vertikálne (12kV)

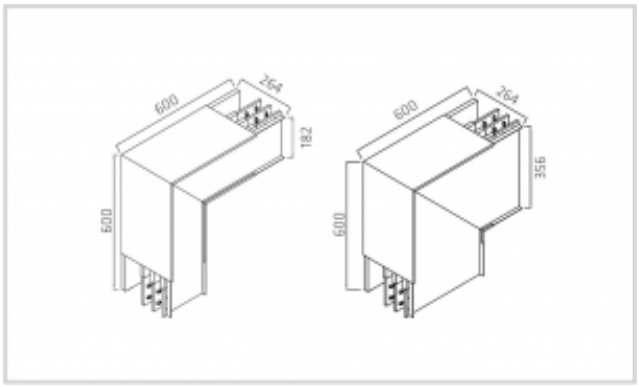

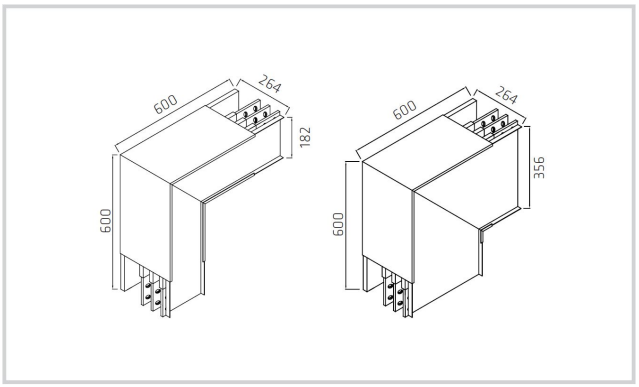

Použitie

- Slúži na zmenu smeru rovných trás.
- verzie pre 12kV
- spájanie dielov skrutkami (v balení)
- krytie IP 40 až IP68
- Materiál
- zbernice - meď
- kryt - hliník (2mm) , farbený hliník, nerez
- šírka 264 mm

Verzie

Symbol	Výška H [mm]	Typ	El. prúd [A]	Dĺžka LxL [mm]
GMT108AV	182	A	800	600x600
GMT108AVM	182	A	800	na požiadanie
GMT112AV	182	A	1250	600x600
GMT112AVM	182	A	1250	na požiadanie
GMT116AV	182	A	1600	600x600
GMT116AVM	182	A	1600	na požiadanie
GMT120AV	356	B	2000	600x600
GMT120AVM	356	B	2000	na požiadanie
GMT125AV	356	B	2500	600x600
GMT125AVM	356	B	2500	na požiadanie
GMT132AV	356	B	3200	600x600
GMT132AVM	356	B	3200	na požiadanie
GMT140AV	400	C	4000	600x600
GMT140AVM	400	C	4000	na požiadanie