Prípojnicové systémy › GMT – prípojnicové rozvody vysokého napätia 7,2–24 kV

GMT...AO/AOM (7,2kV) Koleno Horizontálne (7,2kV)

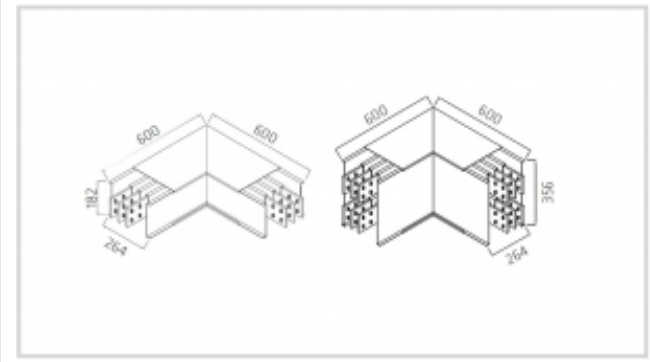

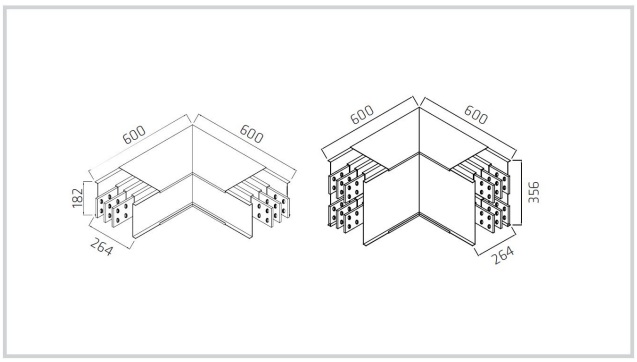

Použitie

- Slúži na zmenu smeru rovných trás.
- verzie pre 7,2kV
- spájanie dielov skrutkami (v balení)
- krytie IP 40 až IP68
- Materiál
- zbernice - meď
- kryt - hliník (2mm) , farbený hliník, nerez
- šírka 264 mm

Verzie

Symbol	Výška H [mm]	Typ	El. prúd [A]	Dĺžka LxL [mm]
GMT708AO	182	A	800	600x600
GMT708AOM	182	A	800	na požiadanie
GMT712AO	182	A	1250	600x600
GMT712AOM	182	A	1250	na požiadanie
GMT716AO	182	A	1600	600x600
GMT716AOM	182	A	1600	na požiadanie
GMT720AO	356	B	2000	600x600
GMT720AOM	356	B	2000	na požiadanie
GMT725AO	356	B	2500	600x600
GMT725AOM	356	B	2500	na požiadanie
GMT732AO	356	B	3200	600x600
GMT732AOM	356	B	3200	na požiadanie
GMT740AO	400	C	4000	600x600
GMT740AOM	400	C	4000	na požiadanie