GMT...AO/AOM (12kV) Koleno Horizontálne (12kV)

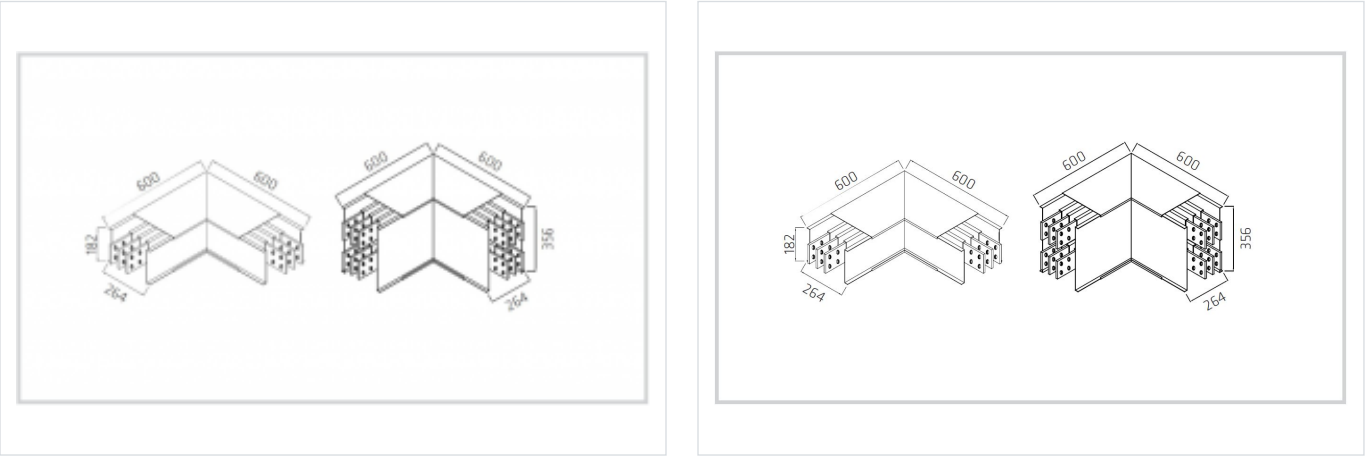

Použitie

- Slúži na zmenu smeru rovných trás.
- verzie pre 12kV
- spájanie dielov skrutkami (v balení)
- krytie IP 40 až IP68
- Materiál
- zbernice - meď
- kryt - hliník (2mm) , farbený hliník, nerez
- šírka 264 mm

Verzie

Symbol	Výška H [mm]	Typ	El. prúd [A]	Dĺžka LxL [mm]
GMT108AO	182	A	800	600x600
GMT108AOM	182	A	800	na požiadanie
GMT112AO	182	A	1250	600x600
GMT112AOM	182	A	1250	na požiadanie
GMT116AO	182	A	1600	600x600
GMT116AOM	182	A	1600	na požiadanie
GMT120AO	356	B	2000	600x600
GMT120AOM	356	B	2000	na požiadanie
GMT125AO	356	B	2500	600x600
GMT125AOM	356	B	2500	na požiadanie
GMT132AO	356	B	3200	600x600
GMT132AOM	356	B	3200	na požiadanie
GMT140AO	400	C	4000	600x600
GMT140AOM	400	C	4000	na požiadanie