Prípojnicové systémy › GMT – prípojnicové rozvody vysokého napätia 7,2–24 kV

CFI/3/6/9 Ochranná krabica (7,2/12kV)

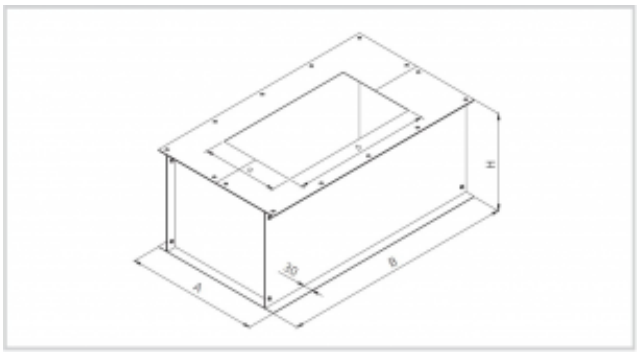

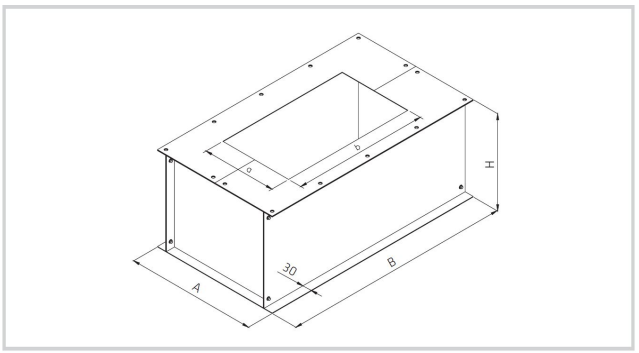

Použitie

- Slúži na ochranu prípojnicového systému.
- verzie pre 7,2-12 kV
- Materiál
- Fe - 2mm , Al - 2mm

Verzie

Symbol	El. prúd [A]	Symbol pre Al
CFI/3	800	CFI/3A
CFI/3	1250	CFI/3A
CFI/3	1600	CFI/3A
CFI/6	2000	CFI/6A
CFI/6	2500	CFI/6A
CFI/6	3200	CFI/6A
CFI/9	4000	CFI/9A