Prípojnicové systémy › GLS – prípojnicové rozvody pre osvetlenie 25–40–63 A

GLSAI63 Napájacia jednotka stredová (63A)

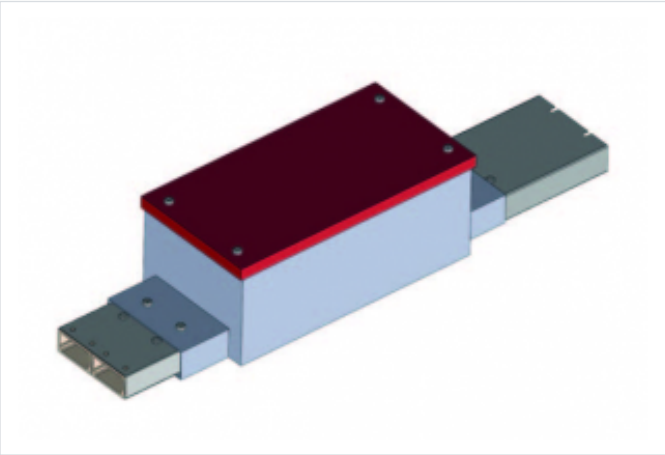

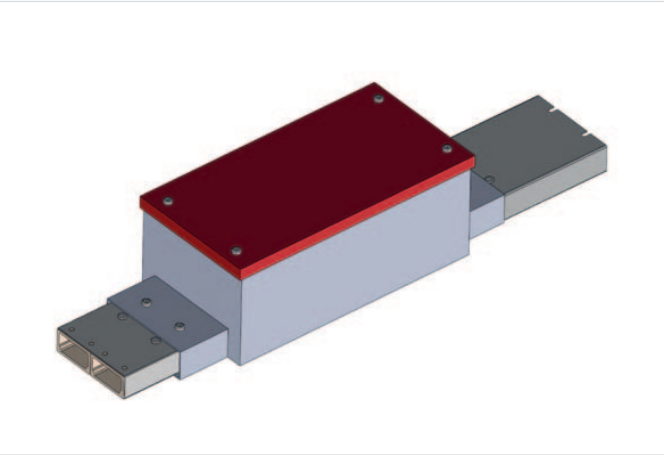

Použitie

- Škatuľa so svorkovnicou na privedenie napájania do vetvy prípojnicového rozvodu GLS, v strede vetvy.
- Vlastnosti
- Priemer napájacieho kábla max. 35 mm
- Prierez žily max. 25 mm2
- 63 A
- 4P

Verzie

Symbol	Hmotnosť [kg]	Pól	El. prúd [A]	Vstup pre kábel max. priemer [mm]	Max. prierez žily kábla [mm2]
GLSAI63	3,30	4P	63	35	25