Prípojnicové systémy › GDA – zásuvné prípojnicové rozvody 63–2500 A

GDA...- 4-5P/1Z/2Z Koleno Horizontálne Dvojité (250-2500A)

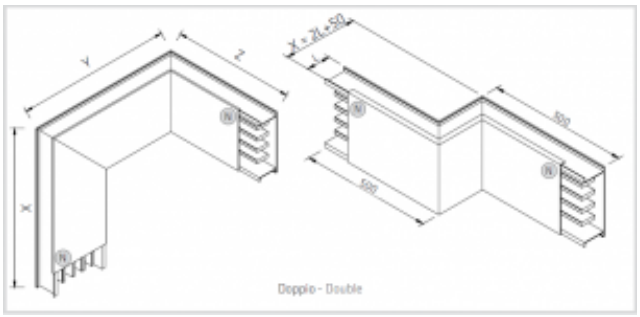

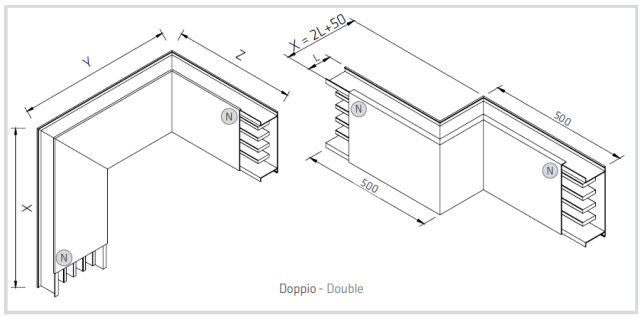

Použitie

- Slúži na zmenu smeru rovných trás.
- verzie pre 250 A až 2500 A
- v 4 a 5 pólovom prevedení
- spájanie dielov svorkovou spojkou
- Krytie IP 50, s príslušenstvom až IP 55
- Materiál
- zbernice - hliník
- kryt hliník
- Štandardná dĺžka 500 mm

Verzie

Symbol	Pól	El. prúd [A]
GDA1Z00102	4P	250
GDA1Z00101	4P	250
GDA2Z00102	5P	250
GDA2Z00101	5P	250
GDA1Z00106	4P	500
GDA1Z00105	4P	500
GDA2Z00106	5P	500
GDA2Z00105	5P	500
GDA1Z00116	4P	1000
GDA1Z00115	4P	1000
GDA2Z00116	5P	1000
GDA2Z00115	5P	1000
GDA1Z16116	4P	1250
GDA1Z16115	4P	1250
GDA2Z16116	5P	1250
GDA2Z16115	5P	1250
GDA1Z20116	4P	2000
GDA1Z20115	4P	2000
GDA2Z20116	5P	2000
GDA2Z20115	5P	2000