Káblové nosné systémy › Ťažký vonkajší systém › H50

ZKZP...H50... Koncová záslepka - žiarový zinok

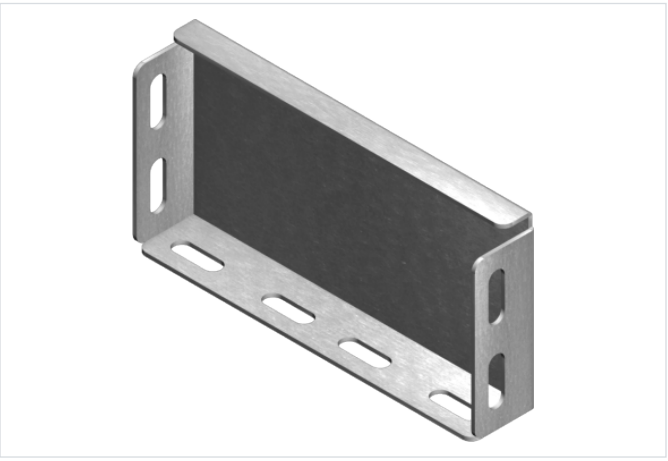

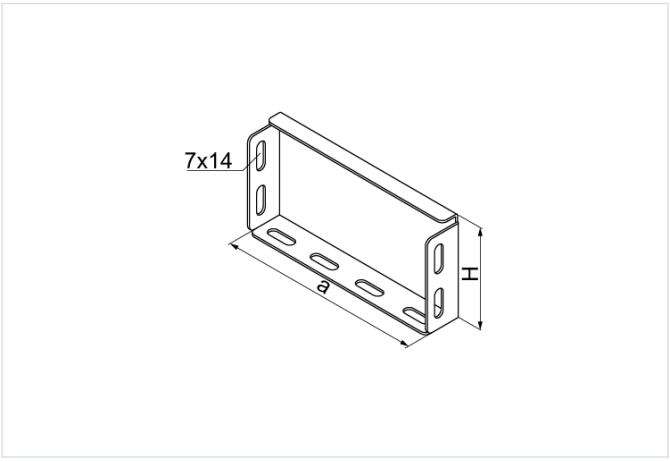

Hrúbka plechu: 1.5 mm

- Ukončenie káblovej trasy. Zlepšenie vizuálneho vzhľadu káblovej trasy.

Materiál

- F - žiarovo zinkovaná oceľ STN EN ISO 1461:2023

Dostupné povrchové úpravy:

- E - nerezová oceľ
- L - lakovanie v štandardnej farbe RAL

Verzie

Symbol	Katalógové číslo	Šírka a (mm)	Výška H (mm)	Hmotnosť 1 ks (kg)	Množstvo (ks)
ZKZP50H50 F	354205	45	45	0.08	50
ZKZP100H50 F	354210	95	45	0.13	50
ZKZP200H50 F	354220	195	45	0.24	50
ZKZP300H50 F	354230	295	45	0.34	20
ZKZP400H50 F	354240	395	45	0.44	20
ZKZP500H50 F	354250	495	45	0.54	10
ZKZP600H50 F	354260	595	45	0.64	10