ZKZP...H200... Koncová záslepka - žiarový zinok



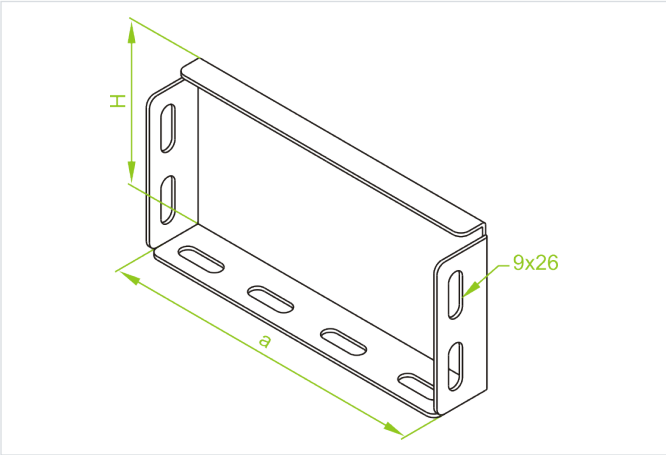

Hrúbka plechu: 1.5 mm

- Ukončenie káblovej trasy. Zlepšenie vizuálneho vzhľadu káblovej trasy.

Materiál

- F - žiarovo zinkovaná oceľ STN EN ISO 1461:2023

Dostupné povrchové úpravy:

- E - nerezová oceľ
- L - lakovanie v štandardnej farbe RAL

Verzie

Symbol	Katalógové číslo	Šírka a (mm)	Výška H (mm)	Hmotnosť 1 ks (kg)	Množstvo (ks)
ZKZP200H200 F	374220	195	195	0.42	20
ZKZP300H200 F	374230	295	195	0.60	20
ZKZP400H200 F	374240	395	195	0.73	20
ZKZP500H200 F	374250	495	195	0.86	10
ZKZP600H200 F	374260	595	195	1.13	10