ZKZP...H100... Koncová záslepka - žiarový zinok



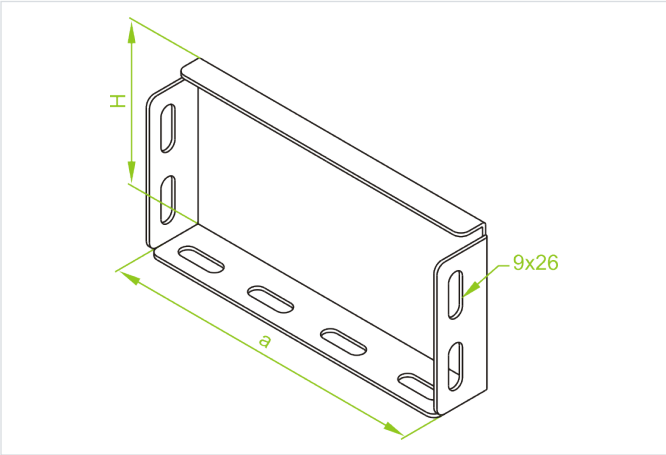

Hrúbka plechu: 1.5 mm

- Ukončenie káblovej trasy. Zlepšenie vizuálneho vzhľadu káblovej trasy.

Materiál

- F - žiarovo zinkovaná oceľ STN EN ISO 1461:2023

Dostupné povrchové úpravy:

- E - nerezová oceľ
- L - lakovanie v štandardnej farbe RAL

Verzie

Symbol	Katalógové číslo	Šírka a (mm)	Výška H (mm)	Hmotnosť 1 ks (kg)	Množstvo (ks)
ZKZP100H100 F	314210	95	95	0.17	50
ZKZP200H100 F	314220	195	95	0.32	50
ZKZP300H100 F	314230	295	95	0.45	20
ZKZP400H100 F	314240	395	95	0.55	20
ZKZP500H100 F	314250	495	95	0.72	10
ZKZP600H100 F	314260	595	95	0.85	10