ZAPD3... Príchytka krytu

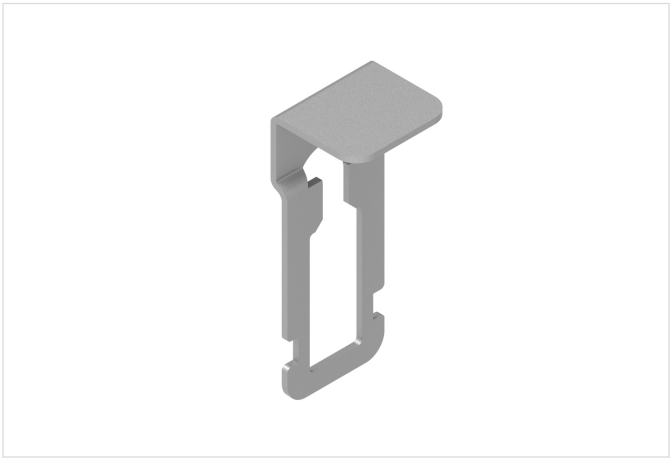

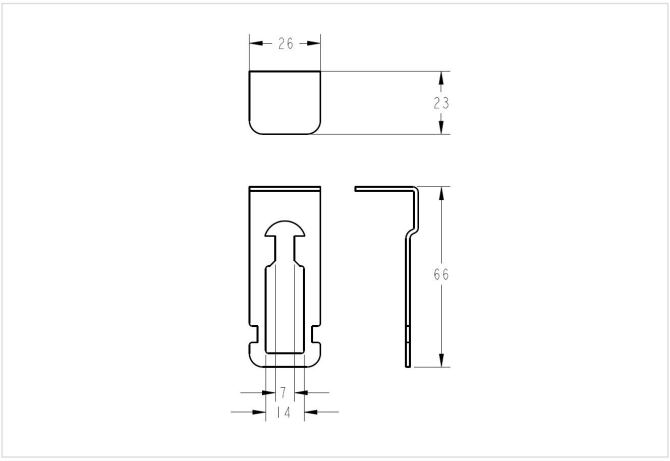

Hrúbka plechu: 1.5 mm
Nový výrobok: áno

- Zabezpečuje kryt proti zosunutiu.

Materiál

- S - oceľ, pásová pozinkovaná metódou Sendzimir podľa STN EN 10346:2015

Dostupné na objednávku:

- FP - oceľ s povrchovou úpravou zinkovými lupienkami podľa STN EN ISO 10683:2018
- E - nerezová oceľ

Doplňujúce informácie

- Montáž skrutkami SGKM6x12 alebo SGM6x12
- Najspoľahlivejšie zabezpečenie krytov proti zosunutiu
- Odporúča sa pri vonkajších inštaláciách, vo veľkých výškach a v náročných podmienkach prostredia, napr. v oblastiach so silným vetrom
- ZAPD3 je vhodná pre žľaby KZ..., KZL..., KZW..., KZLW... H50

Verzie

Symbol	Katalógové číslo	Výška H (mm)	Hmotnosť 1 ks (kg)	Množstvo (ks)
MATERIÁL: S - OCEĽ POZINKOVANÁ METÓDOU SENDZIMIR				
ZAPD3 S	140032	66	0.04	100
MATERIÁL: FP - ZINKOVANÉ METÓDOU ZINKOVÝCH LAMIEL				
ZAPD3 FP	140072	66	0.04	100
MATERIÁL: E - NEREZOVÁ OCEĽ				
ZAPD3 E	140062	66	0.04	100

Príklady použitia

