TRRZ...H200 Redukčný T-kus - žiarový zinok

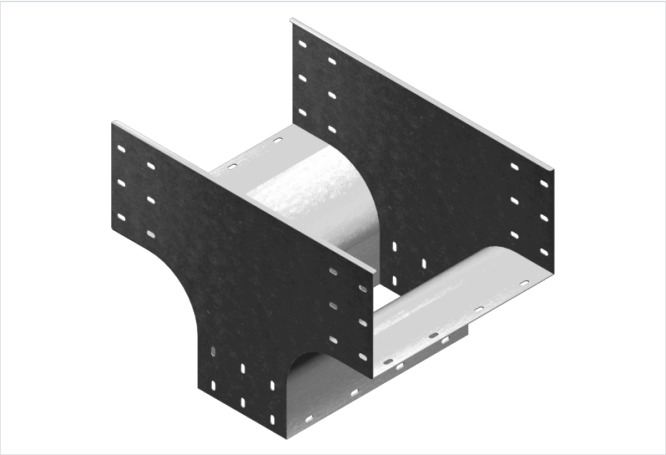

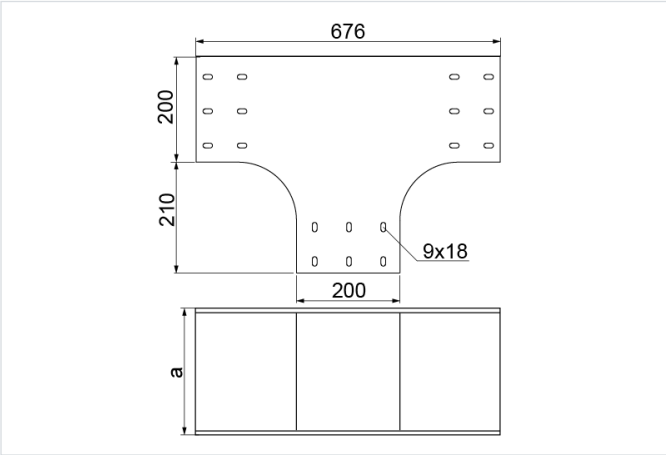

- Rozbočovanie káblovej trasy.

Materiál

- F - žiarovo zinkovaná oceľ STN EN ISO 1461:2023

Dostupné povrchové úpravy:

- E - nerezová oceľ
- L - lakovanie v štandardnej farbe RAL

Doplňujúce informácie

- Na spojenie tvarovky so žľabom použite spojku LCC... alebo sadu spojok LZC... a skrutky SGKFM8x14 alebo SGFM8x14
- Vždy použite verziu produktu, ktorého hrúbka materiálu je rovnaká alebo väčšia ako je hrúbka rovného úseku trasy!

Verzie

Symbol	Hrúbka plechu	Šírka a (mm)	Hmotnosť 1 ks (kg)	Katalógové číslo	Množstvo (ks)
HRÚBKA PLECHU: 1.5 MM					
TRRZP200H200 F	1.5 mm	200	6.52	373820	10
TRRZP300H200 F	1.5 mm	300	7.50	373830	4
TRRZP400H200 F	1.5 mm	400	8.47	373840	4
TRRZP500H200 F	1.5 mm	500	9.45	373850	4
TRRZP600H200 F	1.5 mm	600	10.43	373860	4
HRÚBKA PLECHU: 2.0 MM					
TRRZC200H200 F	2.0 mm	200	8.67	373920	10
TRRZC300H200 F	2.0 mm	300	9.97	373930	4
TRRZC400H200 F	2.0 mm	400	11.27	373940	4
TRRZC500H200 F	2.0 mm	500	12.57	373950	4
TRRZC600H200 F	2.0 mm	600	13.87	373960	4