TRRZ...H100 Zvislý T-kus – priečny - žiarový zinok

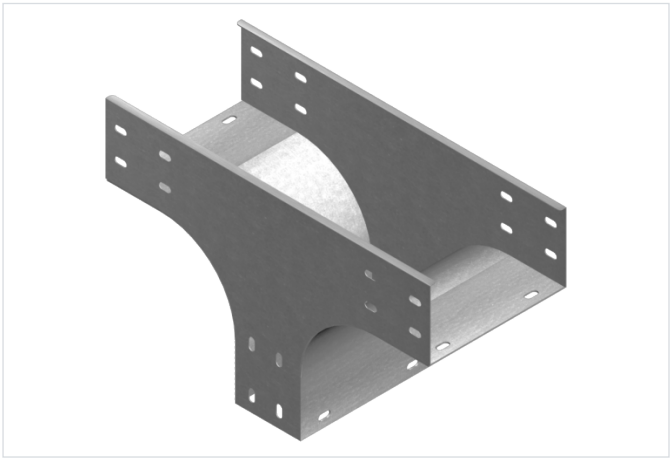

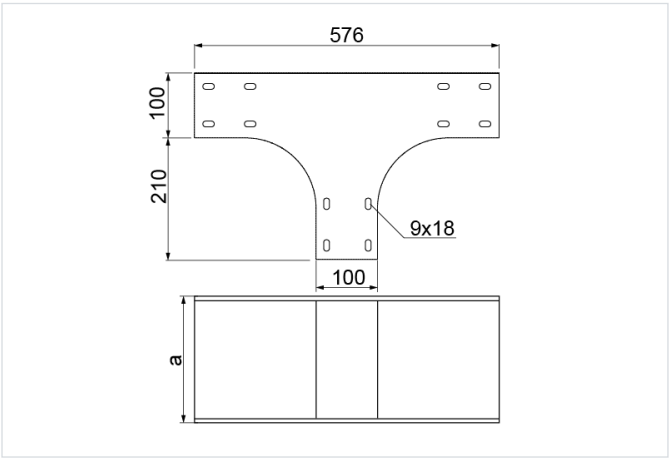

- APPLICATION
- Odbočenie z existujúcich káblových trás
- Materiál
- Žiarovo zinkovaná oceľ podľa STN EN ISO 1461:2011 (HDG)

Dostupné na objednávku:

- E - nerezová oceľ (SS)
- L - práškové lakovanie v celej škále farieb (PC)
- Na spojenie tvaroviek s dĺžkami káblového žľabu použite rovné spojky LZC…

Materiál

- F - žiarovo zinkovaná oceľ STN EN ISO 1461:2023

Dostupné povrchové úpravy:

- E - nerezová oceľ
- L - lakovanie v štandardnej farbe RAL

Doplňujúce informácie

- Na spojenie tvarovky s úsekmi žľabu použite rovné spojky LZC... a sady skrutiek SGKFM8x14 alebo SGFM8x14
- Vždy použite verziu produktu, ktorého hrúbka materiálu je rovnaká alebo väčšia ako je hrúbka rovného úseku trasy!

Verzie

Symbol	Hrúbka plechu	Šírka a (mm)	Hmotnosť 1 ks (kg)	Katalógové číslo	Množstvo (ks)
HRÚBKA PLECHU: 1.5 MM					
TRRZP100H100 F	1.5 mm	100	3.12	313810	10
TRRZP200H100 F	1.5 mm	200	4.11	313820	10
TRRZP300H100 F	1.5 mm	300	5.09	313830	4
TRRZP400H100 F	1.5 mm	400	6.07	313840	4
TRRZP500H100 F	1.5 mm	500	7.05	313850	4
TRRZP600H100 F	1.5 mm	600	8.02	313860	4
HRÚBKA PLECHU: 2.0 MM					
TRRZC100H100 F	2.0 mm	100	4.15	313910	10
TRRZC200H100 F	2.0 mm	200	5.46	313920	10
TRRZC300H100 F	2.0 mm	300	6.77	313930	4
TRRZC400H100 F	2.0 mm	400	8.07	313940	4
TRRZC500H100 F	2.0 mm	500	9.37	313950	4
TRRZC600H100 F	2.0 mm	600	10.67	313960	4