TKZ...H50 Horizontálny T-kus - žiarový zinok

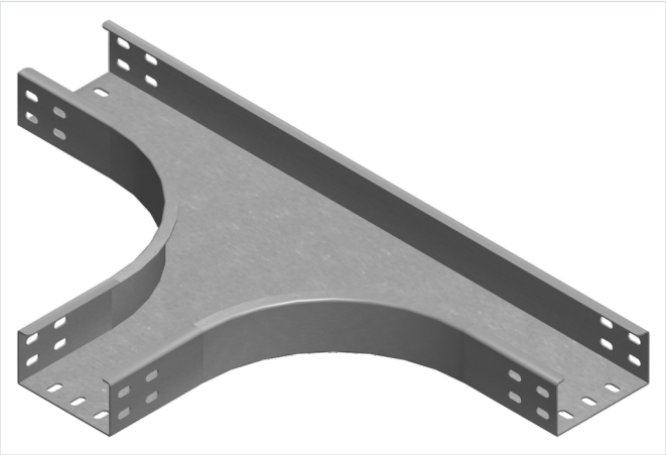

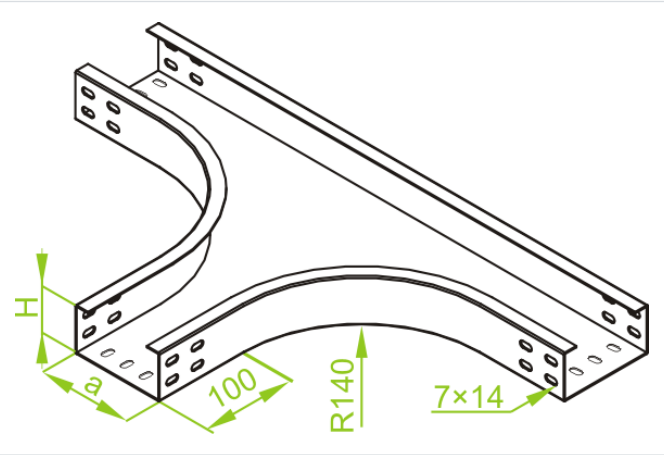

- Rozbočovanie káblovej trasy.

Materiál

- F - žiarovo zinkovaná oceľ STN EN ISO 1461:2023

Dostupné povrchové úpravy:

- E - nerezová oceľ
- L - lakovanie v štandardnej farbe RAL

Doplňujúce informácie

- Na spojenie tvarovky so žľabom použite spojku LCC... alebo sadu spojok LZC... a skrutky SGKFM6x12 alebo SGFM6x12
- Vždy použite verziu produktu, ktorého hrúbka materiálu je rovnaká alebo väčšia ako je hrúbka rovného úseku trasy!

Verzie

Symbol	Hrúbka plechu	Šírka a (mm)	Hmotnosť 1 ks (kg)	Katalógové číslo	Množstvo (ks)
HRÚBKA PLECHU: 1.5 MM					
TKZP50H50 F	1.5 mm	50	1.64	351005	10
TKZP100H50 F	1.5 mm	100	2.04	351010	10
TKZP200H50 F	1.5 mm	200	2.67	351020	4
TKZP300H50 F	1.5 mm	300	3.33	351030	4
TKZP400H50 F	1.5 mm	400	4.06	351040	2
TKZP500H50 F	1.5 mm	500	4.83	351050	2
TKZP600H50 F	1.5 mm	600	5.65	351060	2
HRÚBKA PLECHU: 2.0 MM					
TKZC50H50 F	2.0 mm	50	2.19	351105	10
TKZC100H50 F	2.0 mm	100	2.76	351110	10
TKZC200H50 F	2.0 mm	200	3.55	351120	4
TKZC300H50 F	2.0 mm	300	4.45	351130	4
TKZC400H50 F	2.0 mm	400	5.40	351140	2
TKZC500H50 F	2.0 mm	500	6.42	351150	2
TKZC600H50 F	2.0 mm	600	7.52	351160	2