# TKZ...H200 Horizontálny T-kus - žiarový zinok

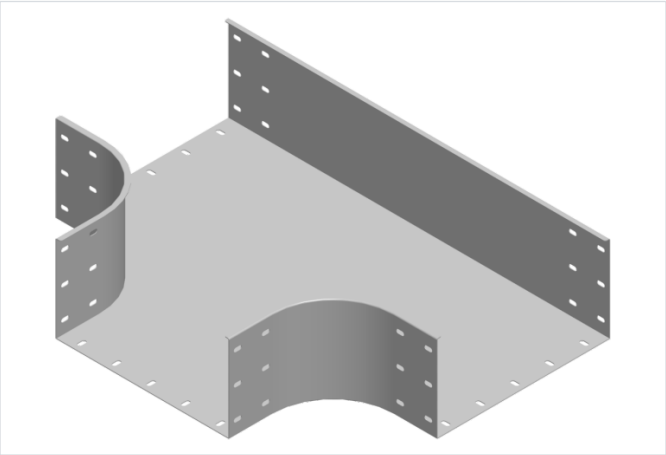

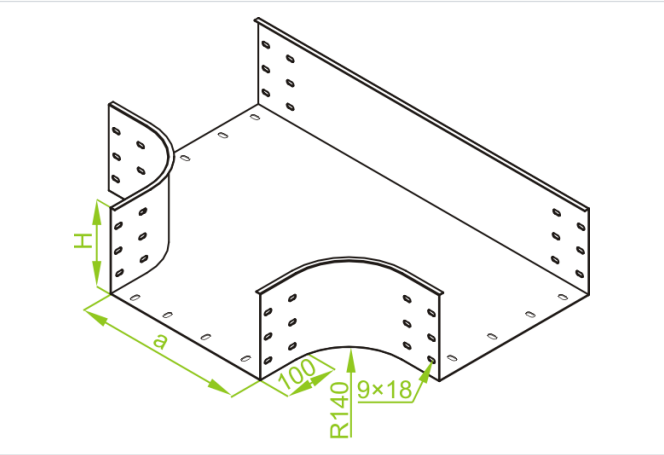


- Rozbočovanie káblovej trasy.

## Materiál

- F - žiarovo zinkovaná oceľ STN EN ISO 1461:2023

Dostupné povrchové úpravy:

- E - nerezová oceľ
- L - lakovanie v štandardnej farbe RAL

## Doplňujúce informácie

- Na spojenie tvarovky so žľabom použite spojku LCC... alebo sadu spojok LZC... a skrutky SGKFM8x14 alebo SGFM8x14
- Vždy použite verziu produktu, ktorého hrúbka materiálu je rovnaká alebo väčšia ako je hrúbka rovného úseku trasy!

## Verzie

| Symbol | Hrúbka plechu | Šírka a (mm) | Hmotnosť 1 ks (kg) | Katalógové číslo | Množstvo (ks) |
|---|---|---|---|---|---|
| **HRÚBKA PLECHU: 1.5 MM** | | | | | |
| **TKZP200H200 F** | 1.5 mm | 200 | 4.99 | 371020 | 2 |
| **TKZP300H200 F** | 1.5 mm | 300 | 5.66 | 371030 | 2 |
| **TKZP400H200 F** | 1.5 mm | 400 | 6.39 | 371040 | 1 |
| **TKZP500H200 F** | 1.5 mm | 500 | 7.16 | 371050 | 1 |
| **TKZP600H200 F** | 1.5 mm | 600 | 7.98 | 371060 | 1 |
| **HRÚBKA PLECHU: 2.0 MM** | | | | | |
| **TKZC200H200 F** | 2.0 mm | 200 | 6.89 | 371120 | 2 |
| **TKZC300H200 F** | 2.0 mm | 300 | 7.53 | 371130 | 2 |
| **TKZC400H200 F** | 2.0 mm | 400 | 8.49 | 371140 | 1 |
| **TKZC500H200 F** | 2.0 mm | 500 | 9.51 | 371150 | 1 |
| **TKZC600H200 F** | 2.0 mm | 600 | 10.61 | 371160 | 1 |