TKZ...H100 Horizontálny T-kus - žiarový zinok

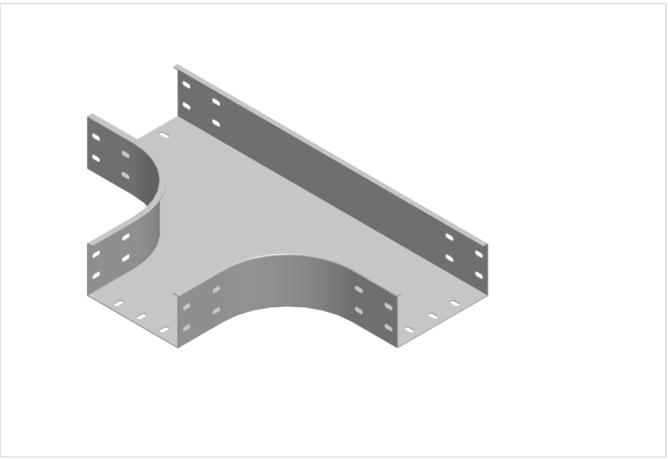

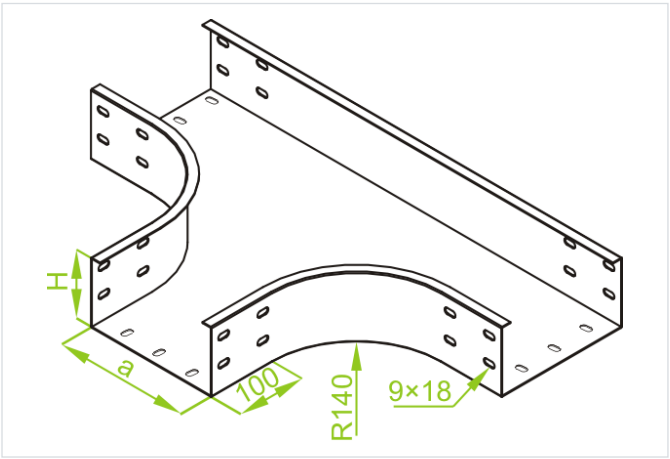

- Odbočenie z existujúcich káblových trás.

Materiál

- F - žiarovo zinkovaná oceľ STN EN ISO 1461:2023

Dostupné povrchové úpravy:

- E - nerezová oceľ
- L - lakovanie v štandardnej farbe RAL

Doplňujúce informácie

- Na spojenie tvarovky s úsekmi žľabu použite rovné spojky LZC... a sady skrutiek SGKFM8x14 alebo SGFM8x14
- Vždy použite verziu produktu, ktorého hrúbka materiálu je rovnaká alebo väčšia ako je hrúbka rovného úseku trasy!

Verzie

Symbol	Hrúbka plechu	Šírka a (mm)	Hmotnosť 1 ks (kg)	Katalógové číslo	Množstvo (ks)
HRÚBKA PLECHU: 1.5 MM					
TKZP100H100 F	1.5 mm	100	2.81	311010	4
TKZP200H100 F	1.5 mm	200	3.44	311020	4
TKZP300H100 F	1.5 mm	300	4.11	311030	2
TKZP400H100 F	1.5 mm	400	4.83	311040	2
TKZP500H100 F	1.5 mm	500	5.66	311050	2
TKZP600H100 F	1.5 mm	600	6.42	311060	2
HRÚBKA PLECHU: 2.0 MM					
TKZC100H100 F	2.0 mm	100	3.75	311110	4
TKZC200H100 F	2.0 mm	200	4.60	311120	4
TKZC300H100 F	2.0 mm	300	5.46	311130	2
TKZC400H100 F	2.0 mm	400	6.42	311140	2
TKZC500H100 F	2.0 mm	500	7.45	311150	2
TKZC600H100 F	2.0 mm	600	8.54	311160	2