TKZD...H50 Prídavný T-kus - žiarový zinok

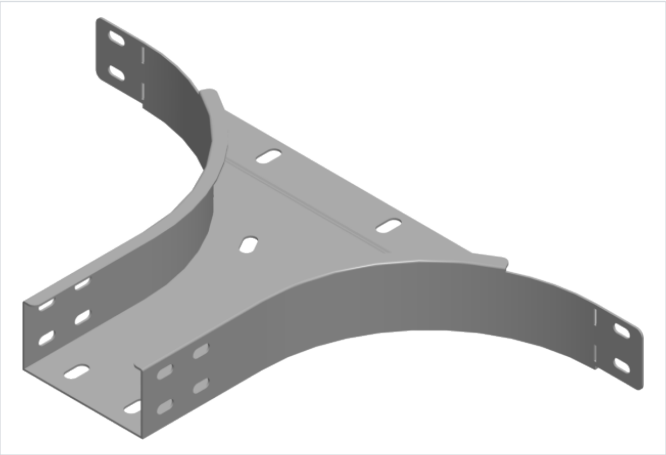

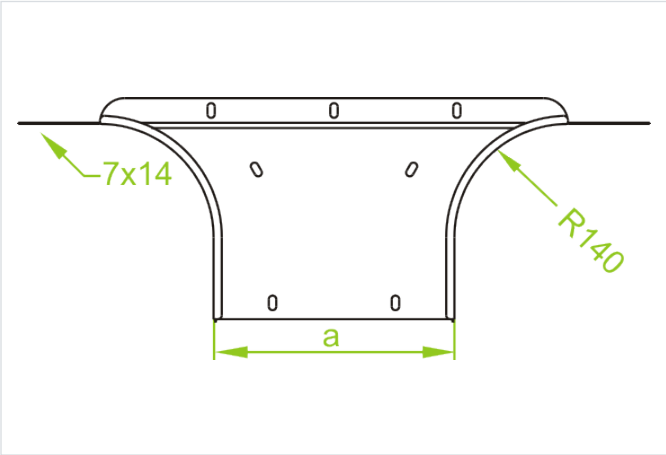

- Odbočenie v ľubovoľnom mieste už existujúcej káblovej trasy.

Materiál

- F - žiarovo zinkovaná oceľ STN EN ISO 1461:2023

Dostupné povrchové úpravy:

- E - nerezová oceľ
- L - lakovanie v štandardnej farbe RAL

Doplňujúce informácie

- Na spojenie tvarovky so žľabom použite spojku LCC... alebo sadu spojok LZC... a skrutky SGKFM6x12 alebo SGFM6x12
- Vždy použite verziu produktu, ktorého hrúbka materiálu je rovnaká alebo väčšia ako je hrúbka rovného úseku trasy!

Poznámka

- Integrované spojky. Montáž bez ďalších spojok.

Verzie

Symbol	Hrúbka plechu	Šírka a (mm)	Hmotnosť 1 ks (kg)	Katalógové číslo	Množstvo (ks)
HRÚBKA PLECHU: 1.5 MM					
TKZDP50H50 F	1.5 mm	50	0.71	354005	10
TKZDP100H50 F	1.5 mm	100	0.86	354010	10
TKZDP200H50 F	1.5 mm	200	1.16	354020	10
TKZDP300H50 F	1.5 mm	300	1.45	354030	4
TKZDP400H50 F	1.5 mm	400	1.75	354040	4
TKZDP500H50 F	1.5 mm	500	2.05	354050	4
TKZDP600H50 F	1.5 mm	600	2.35	354060	4
HRÚBKA PLECHU: 2.0 MM					
TKZDC50H50 F	2.0 mm	50	0.94	354105	10
TKZDC100H50 F	2.0 mm	100	1.14	354110	10
TKZDC200H50 F	2.0 mm	200	1.54	354120	10
TKZDC300H50 F	2.0 mm	300	1.93	354130	4
TKZDC400H50 F	2.0 mm	400	2.33	354140	4
TKZDC500H50 F	2.0 mm	500	2.73	354150	4
TKZDC600H50 F	2.0 mm	600	3.13	354160	4