TKZD...H200 Prídavný T-kus - žiarový zinok

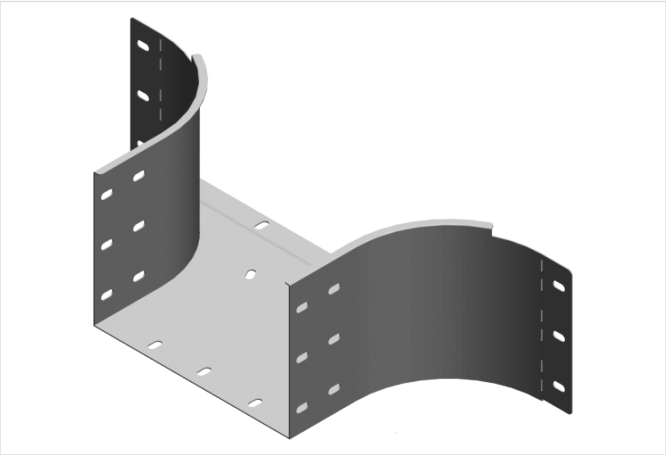

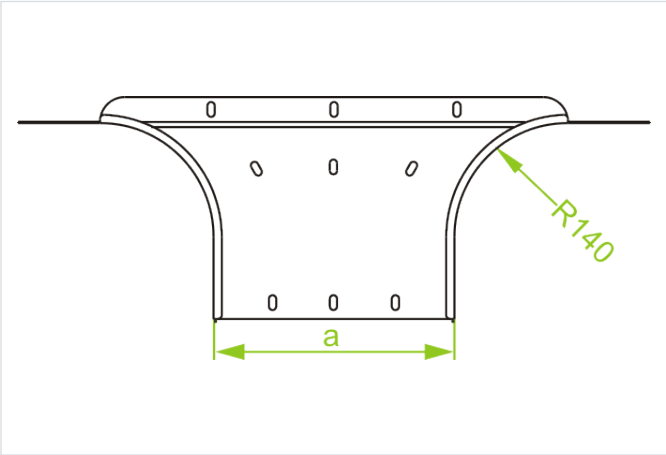

- Odbočenie v ľubovoľnom mieste už existujúcej káblovej trasy.

Materiál

- F - žiarovo zinkovaná oceľ STN EN ISO 1461:2023

Dostupné povrchové úpravy:

- E - nerezová oceľ
- L - lakovanie v štandardnej farbe RAL

Doplňujúce informácie

- Na spojenie tvarovky so žľabom použite spojku LCC... alebo sadu spojok LZC... a skrutky SGKFM8x14 alebo SGFM8x14
- Vždy použite verziu produktu, ktorého hrúbka materiálu je rovnaká alebo väčšia ako je hrúbka rovného úseku trasy!

Verzie

Symbol	Hrúbka plechu	Šírka a (mm)	Hmotnosť 1 ks (kg)	Katalógové číslo	Množstvo (ks)
HRÚBKA PLECHU: 1.5 MM					
TKZDP200H200 F	1.5 mm	200	2.75	374020	10
TKZDP300H200 F	1.5 mm	300	3.06	374030	4
TKZDP400H200 F	1.5 mm	400	3.37	374040	4
TKZDP500H200 F	1.5 mm	500	3.69	374050	4
TKZDP600H200 F	1.5 mm	600	4	374060	4
HRÚBKA PLECHU: 2.0 MM					
TKZDC200H200 F	2.0 mm	200	3.66	374120	10
TKZDC300H200 F	2.0 mm	300	4.07	374130	4
TKZDC400H200 F	2.0 mm	400	4.48	374140	4
TKZDC500H200 F	2.0 mm	500	4.91	374150	4
TKZDC600H200 F	2.0 mm	600	5.32	374160	4