RKZ...H50 Rovná redukcia - žiarový zinok

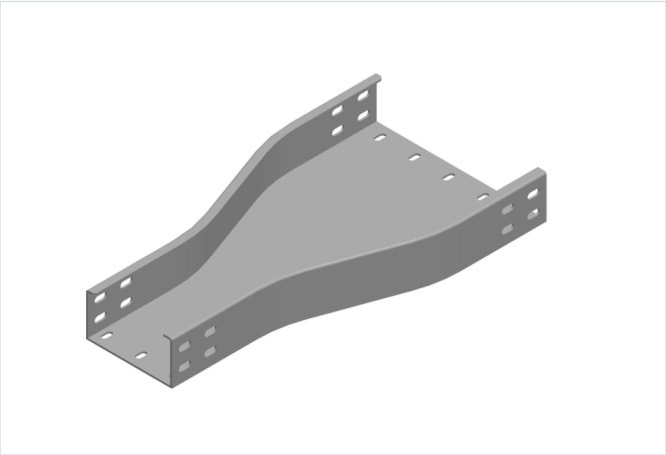

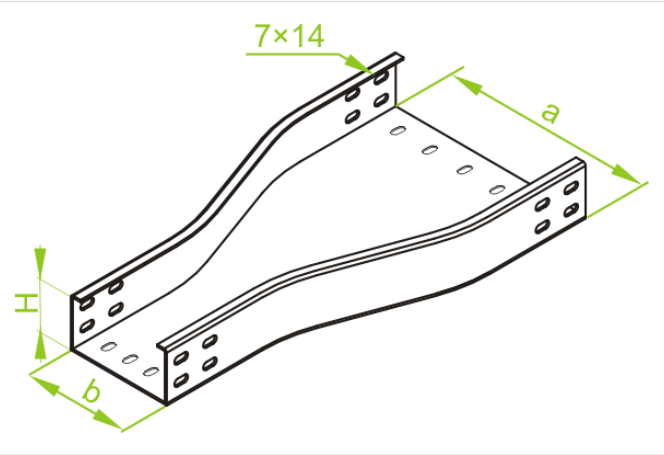

- Zmena šírky káblovej trasy.

Materiál

- F - žiarovo zinkovaná oceľ STN EN ISO 1461:2023

Dostupné povrchové úpravy:

- E - nerezová oceľ
- L - lakovanie v štandardnej farbe RAL

Doplňujúce informácie

- Na spojenie tvarovky so žľabom použite spojku LCC... alebo sadu spojok LZC... a skrutky SGKFM6x12 alebo SGFM6x12
- Vždy použite verziu produktu, ktorého hrúbka materiálu je rovnaká alebo väčšia ako je hrúbka rovného úseku trasy!

Verzie

Symbol	Hrúbka plechu	Šírka a (mm)	Šírka b (mm)	Hmotnosť 1 ks (kg)	Katalógové číslo	Množstvo (ks)
HRÚBKA PLECHU: 1.5 MM						
RKZP100/50H50 F	1.5 mm	100	50	1.03	352410	10
RKZP200/100H50 F	1.5 mm	200	100	1.39	352420	10
RKZP300/200H50 F	1.5 mm	300	200	1.87	352430	4
RKZP400/300H50 F	1.5 mm	400	300	2.35	352440	4
RKZP500/400H50 F	1.5 mm	500	400	2.83	352450	2
RKZP600/500H50 F	1.5 mm	600	500	3.31	352460	2
HRÚBKA PLECHU: 2.0 MM						
RKZC100/50H50 F	2.0 mm	100	50	1.37	352510	10
RKZC200/100H50 F	2.0 mm	200	100	1.85	352520	10
RKZC300/200H50 F	2.0 mm	300	200	2.49	352530	4
RKZC400/300H50 F	2.0 mm	400	300	3.13	352540	4
RKZC500/400H50 F	2.0 mm	500	400	3.77	352550	2
RKZC600/500H50 F	2.0 mm	600	500	4.41	352560	2