RKZ...H200 Rovná redukcia - žiarový zinok

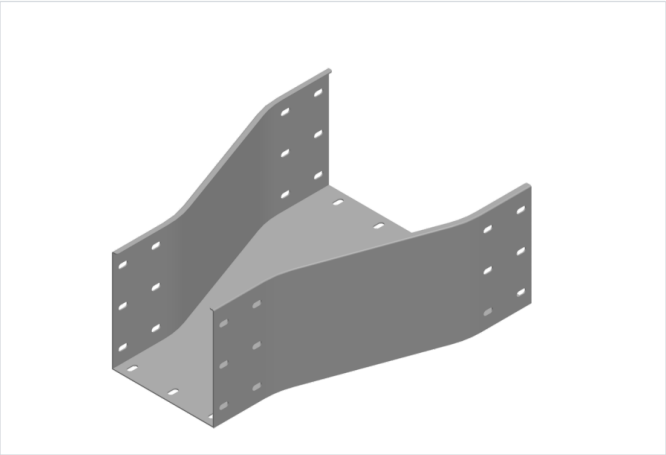

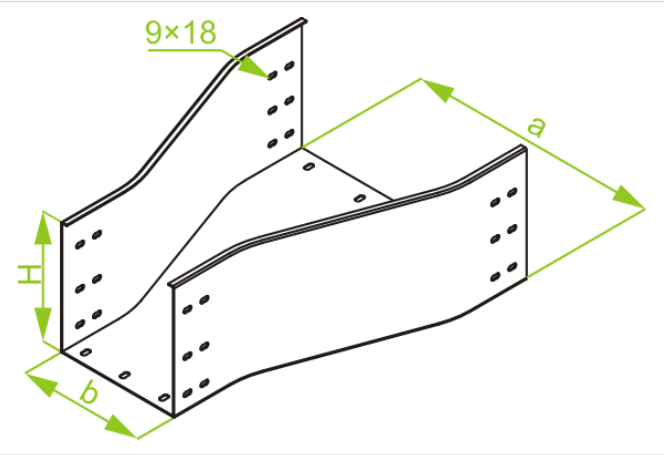

- Zmena šírky káblovej trasy.

Materiál

- F - žiarovo zinkovaná oceľ STN EN ISO 1461:2023

Dostupné povrchové úpravy:

- E - nerezová oceľ
- L - lakovanie v štandardnej farbe RAL

Doplňujúce informácie

- Na spojenie tvarovky so žľabom použite spojku LCC... alebo sadu spojok LZC... a skrutky SGKFM8x14 alebo SGFM8x14
- Vždy použite verziu produktu, ktorého hrúbka materiálu je rovnaká alebo väčšia ako je hrúbka rovného úseku trasy!

Verzie

Symbol	Hrúbka plechu	Šírka a (mm)	Šírka b (mm)	Hmotnosť 1 ks (kg)	Katalógové číslo	Množstvo (ks)
HRÚBKA PLECHU: 1.5 MM						
RKZP300/200H200 F	1.5 mm	300	200	3.31	372430	2
RKZP400/300H200 F	1.5 mm	400	300	3.79	372440	2
RKZP500/400H200 F	1.5 mm	500	400	4.27	372450	2
RKZP600/500H200 F	1.5 mm	600	500	4.75	372460	2
HRÚBKA PLECHU: 2.0 MM						
RKZC300/200H200 F	2.0 mm	300	200	4.41	372530	2
RKZC400/300H200 F	2.0 mm	400	300	5.05	372540	2
RKZC500/400H200 F	2.0 mm	500	400	5.69	372550	2
RKZC600/500H200 F	2.0 mm	600	500	6.33	372560	2