RKP...H50... Uhlová redukcia - žiarový zinok

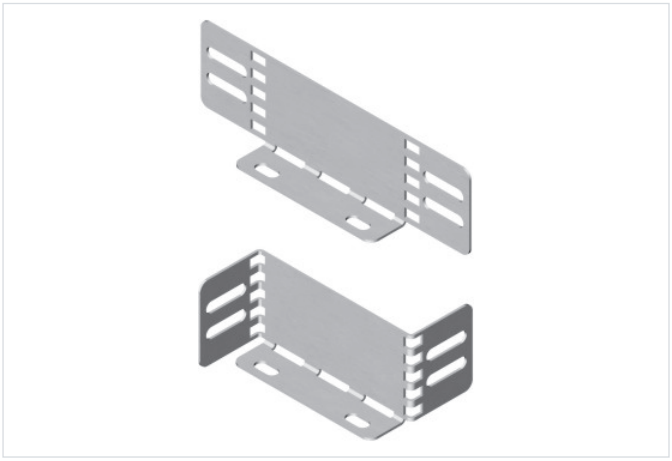

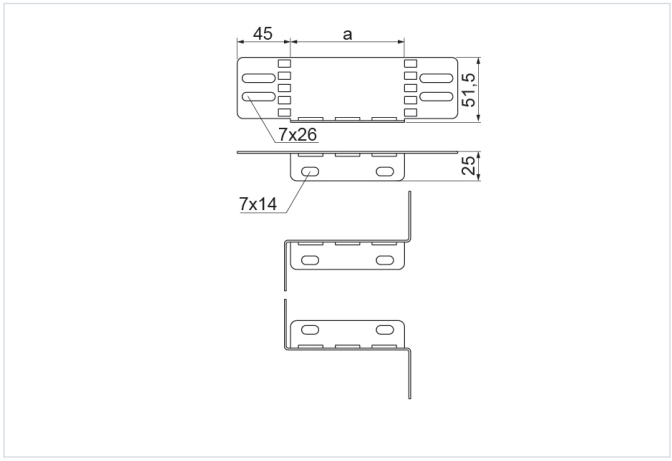

Hrúbka plechu: 2.0 mm

- Redukcia šírky káblovej trasy.

Materiál

- F - žiarovo zinkovaná oceľ STN EN ISO 1461:2023

Dostupné povrchové úpravy:

- E - nerezová oceľ
- L - lakovanie v štandardnej farbe RAL

Doplňujúce informácie

- Na montáž použite skrutky SGKFM6x12 alebo SGFM6x12
- Výberom vhodného prvku môžeme zmenšiť šírku žľabu o 50, 100 alebo 200 mm
- Napríklad pri montáži redukcie RKP100H50 na žľab KZP400H50 ho zmeníme na žľab KZP300H50

Verzie

Symbol	Šírka a (mm)	Hmotnosť 1 ks (kg)	Katalógové číslo	Množstvo (ks)
RKP50H50 F	50	0.08	350005	10
RKP100H50 F	100	0.12	350010	10
RKP200H50 F	200	0.21	350020	10

Príklady použitia

