RKP...H200... Uhlová redukcia - žiarový zinok

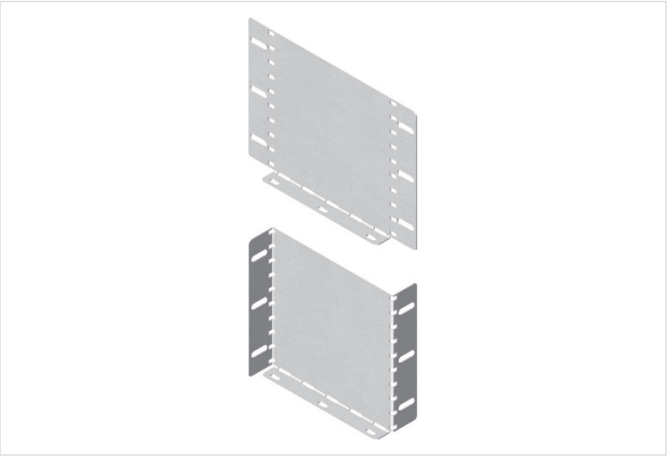

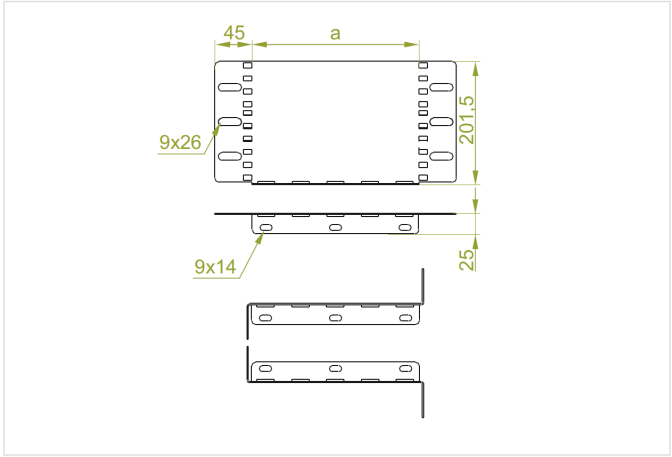

Hrúbka plechu: 2.0 mm

- Zúženie šírky

Materiál

- F - žiarovo zinkovaná oceľ STN EN ISO 1461:2023

Dostupné povrchové úpravy:

- E - nerezová oceľ
- L - lakovanie v štandardnej farbe RAL

Doplňujúce informácie

- Na montáž použite skrutky SGKFM8x14 alebo SGFM8x14
- Výberom vhodného prvku môžeme zúžiť šírku žľabu o 100 alebo 200 mm
- Napríklad pri montáži redukcie RKP200H200 na žľab KZP400H200 ho zmeníme na žľab KZP200H200

Verzie

Symbol	Šírka a (mm)	Hmotnosť 1 ks (kg)	Katalógové číslo	Množstvo (ks)
RKP100H200 F	100	0.44	370010	10
RKP200H200 F	200	0.75	370020	10

Príklady použitia

