RKP...H100... Uhlová redukcia - žiarový zinok

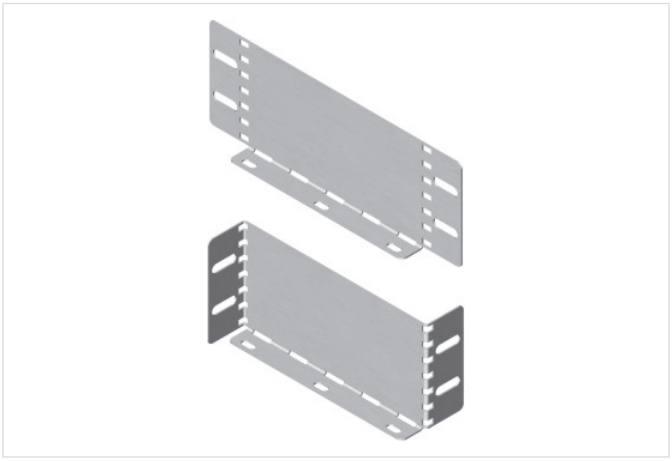

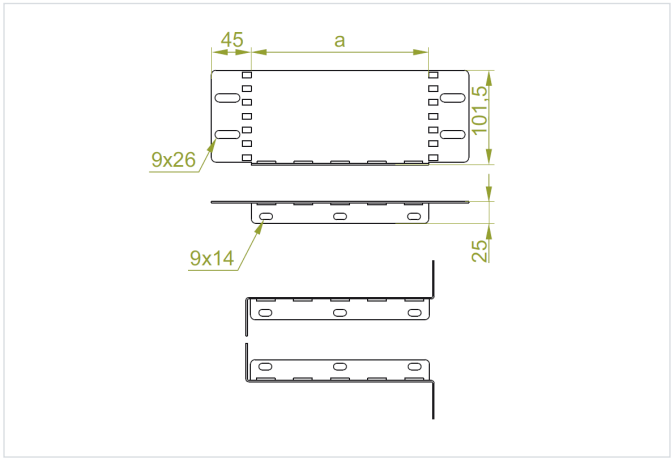

Hrúbka plechu: 2.0 mm

- Zúženie šírky

Materiál

- F - žiarovo zinkovaná oceľ STN EN ISO 1461:2023

Dostupné povrchové úpravy:

- E - nerezová oceľ
- L - lakovanie v štandardnej farbe RAL

Doplňujúce informácie

- Na montáž použite sady skrutiek SGKFM8x14 alebo SGFM8x14

Verzie

Symbol	Šírka a (mm)	Hmotnosť 1 ks (kg)	Katalógové číslo	Množstvo (ks)
RKP100H100 F	100	0.23	310010	10
RKP200H100 F	200	0.40	310020	10