PZTRZ... Kryt T-redukcie žľabu symetrickej so zámkom - žiarový zinok

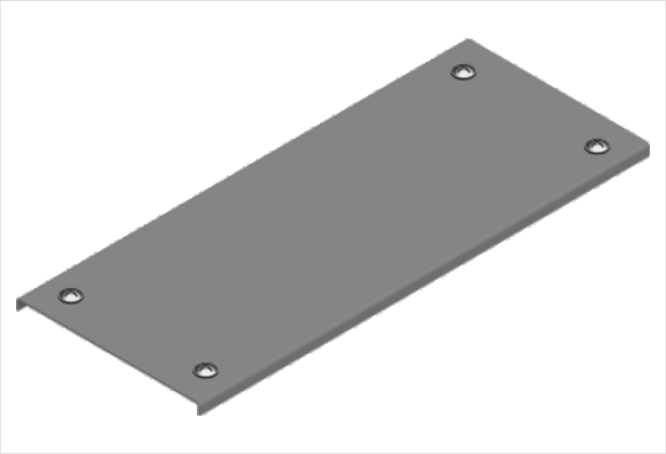

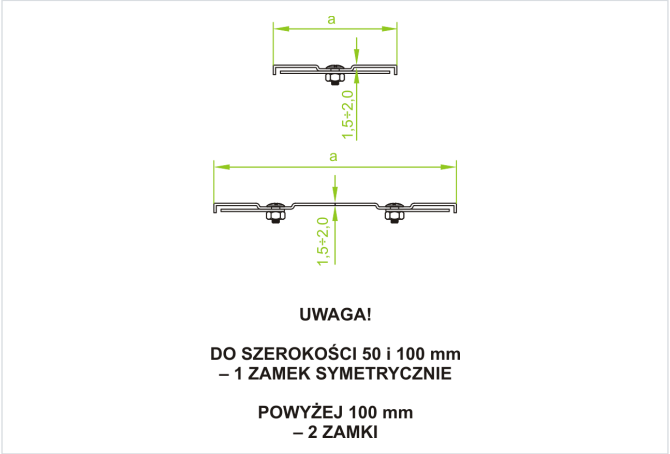

- Chráni káble pred poškodením, UV žiarením a poveternostnými vplyvmi. Nepriepustná ochrana proti hromadeniu prachu a nečistôt.

Materiál

- F - žiarovo zinkovaná oceľ STN EN ISO 1461:2023

Dostupné povrchové úpravy:

- E - nerezová oceľ
- L - lakovanie v štandardnej farbe RAL

Doplňujúce informácie

- V každom kryte sú technologické otvory potrebné pre proces žiarového zinkovania.
- Pri objednávaní samotného krytu uveďte označenie alebo katalógové číslo tvarovky, ku ktorej má pasovať
- Vždy použite verziu produktu, ktorého hrúbka materiálu je rovnaká alebo väčšia ako je hrúbka rovného úseku trasy!

Verzie

Symbol	Hrúbka plechu	Šírka a (mm)	Hmotnosť 1 ks (kg)	Katalógové číslo	Množstvo (ks)
HRÚBKA PLECHU: 1.5 MM					
PZTRZP50 F	1.5 mm	50	0.29	303005	20
PZTRZP100 F	1.5 mm	100	0.60	303010	20
PZTRZP200 F	1.5 mm	200	1.84	303020	10
PZTRZP300 F	1.5 mm	300	3.07	303030	10
PZTRZP400 F	1.5 mm	400	5.04	303040	4
PZTRZP500 F	1.5 mm	500	6.24	303050	2
PZTRZP600 F	1.5 mm	600	7.44	303060	2
HRÚBKA PLECHU: 2.0 MM					
PZTRZC50 F	2.0 mm	50	0.38	303105	20
PZTRZC100 F	2.0 mm	100	0.80	303110	20
PZTRZC200 F	2.0 mm	200	2.45	303120	10
PZTRZC300 F	2.0 mm	300	4.09	303130	10
PZTRZC400 F	2.0 mm	400	6.72	303140	4
PZTRZC500 F	2.0 mm	500	8.32	303150	2
PZTRZC600 F	2.0 mm	600	9.92	303160	2