PZRKZ... Kryt redukcie žľabu symetrickej so zámkom - žiarový zinok

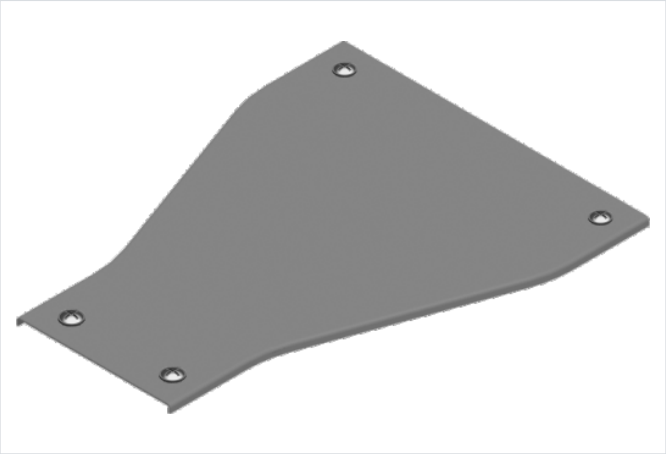

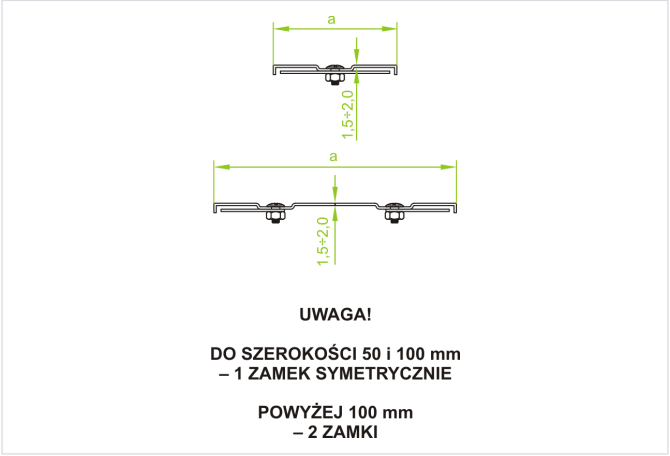

- Chráni káble pred poškodením, UV žiarením a poveternostnými vplyvmi. Nepriepustná ochrana proti hromadeniu prachu a nečistôt.

Materiál

- F - žiarovo zinkovaná oceľ STN EN ISO 1461:2023

Dostupné povrchové úpravy:

- E - nerezová oceľ
- L - lakovanie v štandardnej farbe RAL

Doplňujúce informácie

- V každom kryte sú technologické otvory potrebné pre proces žiarového zinkovania.
- Pri objednávaní samotného krytu uveďte označenie alebo katalógové číslo tvarovky, ku ktorej má pasovať
- Vždy použite verziu produktu, ktorého hrúbka materiálu je rovnaká alebo väčšia ako je hrúbka rovného úseku trasy!

Verzie

Symbol	Hrúbka plechu	Šírka a (mm)	Rozmer b (mm)	Hmotnosť 1 ks (kg)	Katalógové číslo	Množstvo (ks)
HRÚBKA PLECHU: 1.5 MM						
PZRKZP100/50 F	1.5 mm	100	50	0.40	303210	20
PZRKZP200/100 F	1.5 mm	200	100	0.79	303220	20
PZRKZP300/200 F	1.5 mm	300	200	1.32	303230	10
PZRKZP400/300 F	1.5 mm	400	300	1.84	303240	4
PZRKZP500/400 F	1.5 mm	500	400	2.37	303250	2
PZRKZP600/500 F	1.5 mm	600	500	2.90	303260	2
HRÚBKA PLECHU: 2.0 MM						
PZRKZC100/50 F	2.0 mm	100	50	0.53	303310	20
PZRKZC200/100 F	2.0 mm	200	100	1.02	303320	20
PZRKZC300/200 F	2.0 mm	300	200	1.76	303330	10
PZRKZC400/300 F	2.0 mm	400	300	2.45	303340	4
PZRKZC500/400 F	2.0 mm	500	400	3.16	303350	2
PZRKZC600/500 F	2.0 mm	600	500	3.86	303360	2