# PZOPNZ...H50 Kryt pre zvislý obchádzací kus H50, so zámkom - žiarový zinok

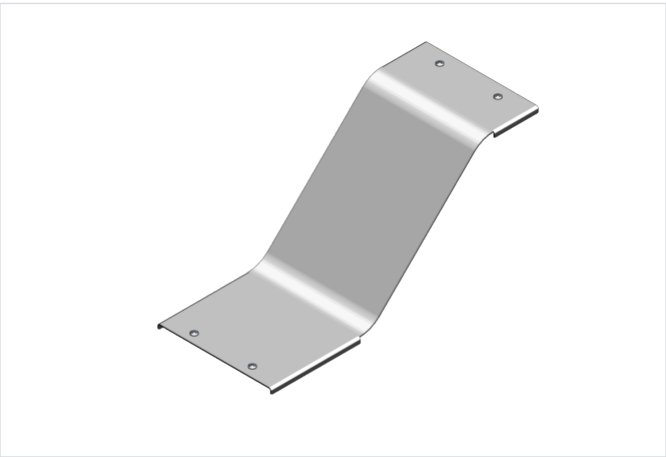

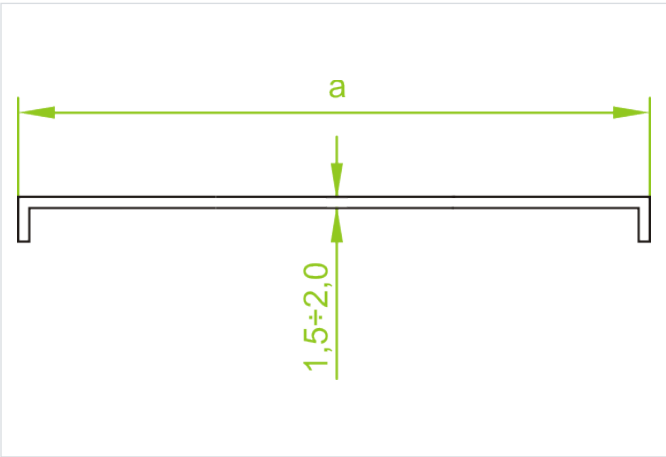


- Chráni káble pred poškodením, UV žiarením a poveternostnými vplyvmi. Nepriepustná ochrana proti hromadeniu prachu a nečistôt.

## Materiál

- F - žiarovo zinkovaná oceľ STN EN ISO 1461:2023

Dostupné povrchové úpravy:

- E - nerezová oceľ
- L - lakovanie v štandardnej farbe RAL

## Doplňujúce informácie

- V každom kryte sú technologické otvory potrebné pre proces žiarového zinkovania.
- Pri objednávaní samotného krytu uveďte označenie alebo katalógové číslo tvarovky, ku ktorej má pasovať
- Vždy použite verziu produktu, ktorého hrúbka materiálu je rovnaká alebo väčšia ako je hrúbka rovného úseku trasy!

## Verzie

| Symbol | Hrúbka plechu | Šírka a (mm) | Hmotnosť 1 ks (kg) | Katalógové číslo | Množstvo (ks) |
|---|---|---|---|---|---|
| **HRÚBKA PLECHU: 1.5 MM** | | | | | |
| **PZOPNZP50 F** | 1.5 mm | 50 | 0.23 | 336105 | 20 |
| **PZOPNZP100 F** | 1.5 mm | 100 | 0.49 | 336110 | 20 |
| **PZOPNZP200 F** | 1.5 mm | 200 | 0.96 | 336120 | 10 |
| **PZOPNZP300 F** | 1.5 mm | 300 | 1.43 | 336130 | 10 |
| **PZOPNZP400 F** | 1.5 mm | 400 | 1.90 | 336140 | 4 |
| **PZOPNZP500 F** | 1.5 mm | 500 | 2.37 | 336150 | 4 |
| **PZOPNZP600 F** | 1.5 mm | 600 | 2.84 | 336160 | 4 |
| **HRÚBKA PLECHU: 2.0 MM** | | | | | |
| **PZOPNZC50 F** | 2.0 mm | 50 | 0.30 | 336205 | 20 |
| **PZOPNZC100 F** | 2.0 mm | 100 | 0.65 | 336210 | 20 |
| **PZOPNZC200 F** | 2.0 mm | 200 | 1.27 | 336220 | 10 |
| **PZOPNZC300 F** | 2.0 mm | 300 | 1.90 | 336230 | 10 |
| **PZOPNZC400 F** | 2.0 mm | 400 | 2.52 | 336240 | 4 |
| **PZOPNZC500 F** | 2.0 mm | 500 | 3.15 | 336250 | 4 |
| **PZOPNZC600 F** | 2.0 mm | 600 | 3.77 | 336260 | 4 |