PZOPNZ...H200 Kryt pre zvislý obchádzací kus H200, so zámkom - žiarový zinok

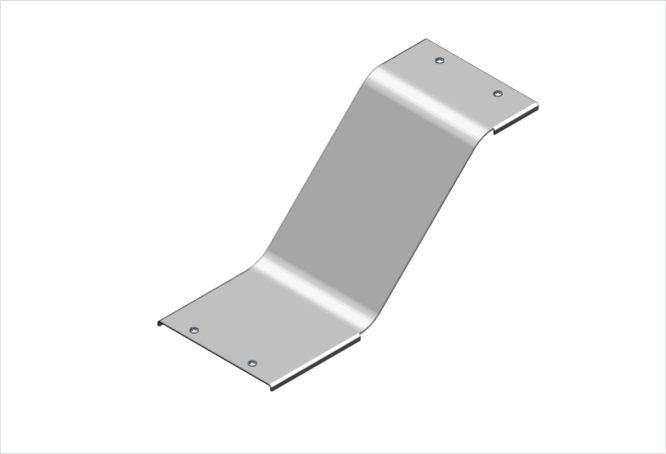

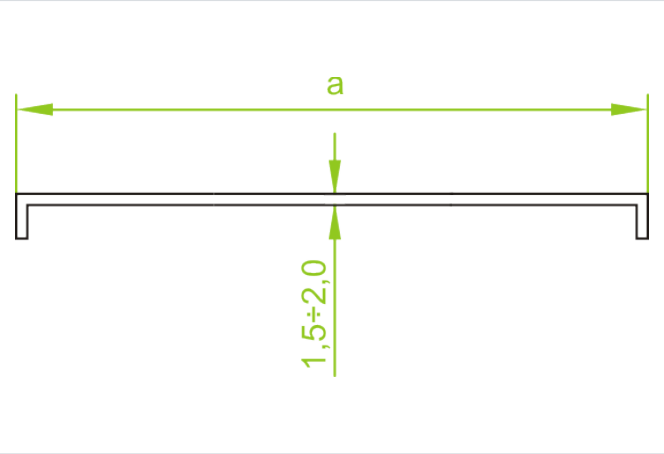

- Chráni káble pred poškodením, UV žiarením a poveternostnými vplyvmi. Nepriepustná ochrana proti hromadeniu prachu a nečistôt.

Materiál

- F - žiarovo zinkovaná oceľ STN EN ISO 1461:2023

Dostupné povrchové úpravy:

- E - nerezová oceľ
- L - lakovanie v štandardnej farbe RAL

Doplňujúce informácie

- V každom kryte sú technologické otvory potrebné pre proces žiarového zinkovania.
- Pri objednávaní samotného krytu uveďte označenie alebo katalógové číslo tvarovky, ku ktorej má pasovať
- Vždy použite verziu produktu, ktorého hrúbka materiálu je rovnaká alebo väčšia ako je hrúbka rovného úseku trasy!

Verzie

Symbol	Hrúbka plechu	Šírka a (mm)	Hmotnosť 1 ks (kg)	Katalógové číslo	Množstvo (ks)
HRÚBKA PLECHU: 1.5 MM					
PZOPNZP200H200 F	1.5 mm	200	1.78	334910	10
PZOPNZP300H200 F	1.5 mm	300	2.56	334920	10
PZOPNZP400H200 F	1.5 mm	400	3.34	334930	4
PZOPNZP500H200 F	1.5 mm	500	4.12	334940	4
PZOPNZP600H200 F	1.5 mm	600	4.90	334950	4
HRÚBKA PLECHU: 2.0 MM					
PZOPNZC200H200 F	2.0 mm	200	2.30	335010	10
PZOPNZC300H200 F	2.0 mm	300	3.34	335020	10
PZOPNZC400H200 F	2.0 mm	400	4.38	335030	4
PZOPNZC500H200 F	2.0 mm	500	5.41	335040	4
PZOPNZC600H200 F	2.0 mm	600	6.45	335050	4