PZLZZ...H50 Kryt pre zvislý oblúk 90° – vonkajší, H50, so zámkom - žiarový zinok

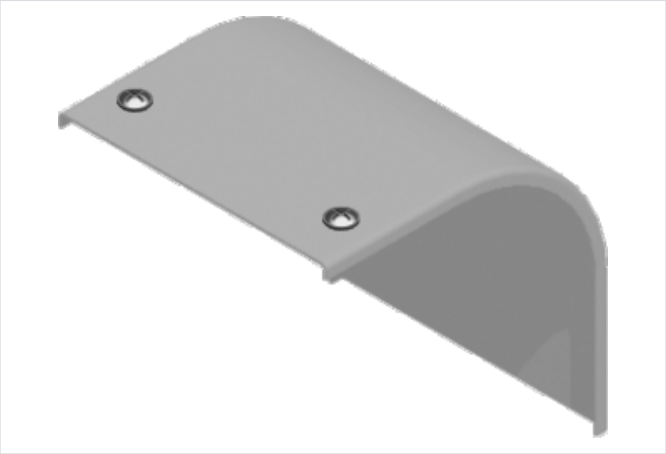

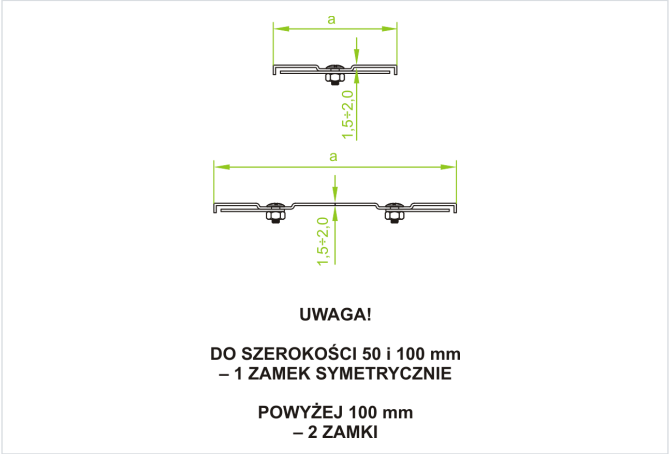

- Chráni káble pred poškodením, UV žiarením a poveternostnými vplyvmi. Nepriepustná ochrana proti hromadeniu prachu a nečistôt.

Materiál

- F - žiarovo zinkovaná oceľ STN EN ISO 1461:2023

Dostupné povrchové úpravy:

- E - nerezová oceľ
- L - lakovanie v štandardnej farbe RAL

Doplňujúce informácie

- V každom kryte sú technologické otvory potrebné pre proces žiarového zinkovania.
- Pri objednávaní samotného krytu uveďte označenie alebo katalógové číslo tvarovky, ku ktorej má pasovať
- Vždy použite verziu produktu, ktorého hrúbka materiálu je rovnaká alebo väčšia ako je hrúbka rovného úseku trasy!

Verzie

Symbol	Hrúbka plechu	Šírka a (mm)	Hmotnosť 1 ks (kg)	Katalógové číslo	Množstvo (ks)
HRÚBKA PLECHU: 1.5 MM					
PZLZZP50H50 F	1.5 mm	50	0.18	335305	20
PZLZZP100H50 F	1.5 mm	100	0.33	335310	20
PZLZZP200H50 F	1.5 mm	200	0.62	335320	10
PZLZZP300H50 F	1.5 mm	300	1.23	335330	10
PZLZZP400H50 F	1.5 mm	400	1.62	335340	4
PZLZZP500H50 F	1.5 mm	500	2.02	335350	4
PZLZZP600H50 F	1.5 mm	600	2.41	335360	4
HRÚBKA PLECHU: 2.0 MM					
PZLZZC50H50 F	2.0 mm	50	0.43	335405	20
PZLZZC100H50 F	2.0 mm	100	0.70	335410	20
PZLZZC200H50 F	2.0 mm	200	1.30	335420	10
PZLZZC300H50 F	2.0 mm	300	1.84	335430	10
PZLZZC400H50 F	2.0 mm	400	2.35	335440	4
PZLZZC500H50 F	2.0 mm	500	2.90	335450	4
PZLZZC600H50 F	2.0 mm	600	3.40	335460	4