# PZLZZ...H200 Kryt pre zvislý oblúk 90° – vonkajší, H200, so zámkom - žiarový zinok

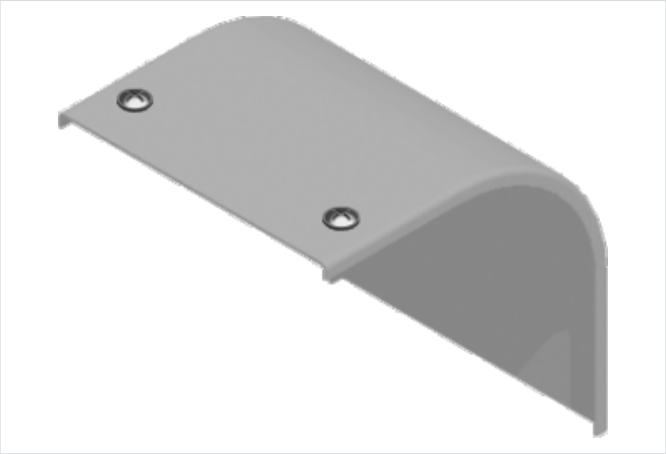

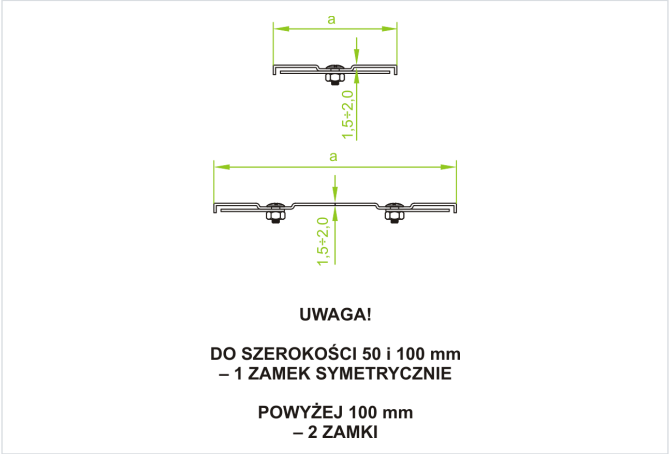


- Chráni káble pred poškodením, UV žiarením a poveternostnými vplyvmi. Nepriepustná ochrana proti hromadeniu prachu a nečistôt.

## Materiál

- F - žiarovo zinkovaná oceľ STN EN ISO 1461:2023

Dostupné povrchové úpravy:

- E - nerezová oceľ
- L - lakovanie v štandardnej farbe RAL

## Doplňujúce informácie

- V každom kryte sú technologické otvory potrebné pre proces žiarového zinkovania.
- Pri objednávaní samotného krytu uveďte označenie alebo katalógové číslo tvarovky, ku ktorej má pasovať
- Vždy použite verziu produktu, ktorého hrúbka materiálu je rovnaká alebo väčšia ako je hrúbka rovného úseku trasy!

## Verzie

| Symbol | Hrúbka plechu | Šírka a (mm) | Hmotnosť 1 ks (kg) | Katalógové číslo | Množstvo (ks) |
|---|---|---|---|---|---|
| **HRÚBKA PLECHU: 1.5 MM** | | | | | |
| **PZLZZP200H200 F** | 1.5 mm | 200 | 2.04 | 332310 | 10 |
| **PZLZZP300H200 F** | 1.5 mm | 300 | 2.90 | 332320 | 10 |
| **PZLZZP400H200 F** | 1.5 mm | 400 | 3.70 | 332330 | 4 |
| **PZLZZP500H200 F** | 1.5 mm | 500 | 4.60 | 332340 | 4 |
| **PZLZZP600H200 F** | 1.5 mm | 600 | 5.50 | 332350 | 4 |
| **HRÚBKA PLECHU: 2.0 MM** | | | | | |
| **PZLZZC200H200 F** | 2.0 mm | 200 | 2.71 | 332410 | 10 |
| **PZLZZC300H200 F** | 2.0 mm | 300 | 3.86 | 332420 | 10 |
| **PZLZZC400H200 F** | 2.0 mm | 400 | 4.92 | 332430 | 4 |
| **PZLZZC500H200 F** | 2.0 mm | 500 | 6.12 | 332440 | 4 |
| **PZLZZC600H200 F** | 2.0 mm | 600 | 7.32 | 332450 | 4 |