PZLZZM...H50 Kryt pre zvislý oblúk 45° – vonkajší, H50, so zámkom - žiarový zinok

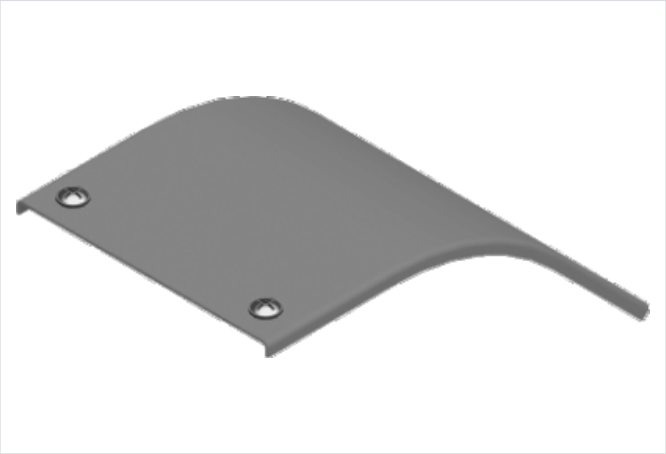

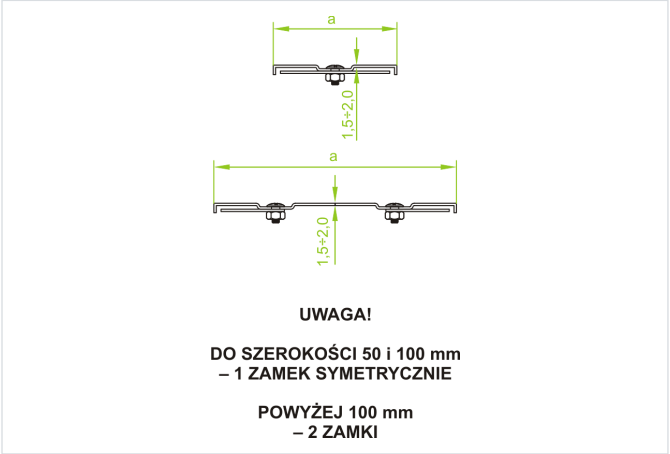

- Chráni káble pred poškodením, UV žiarením a poveternostnými vplyvmi. Nepriepustná ochrana proti hromadeniu prachu a nečistôt.

Materiál

- F - žiarovo zinkovaná oceľ STN EN ISO 1461:2023

Dostupné povrchové úpravy:

- E - nerezová oceľ
- L - lakovanie v štandardnej farbe RAL

Doplňujúce informácie

- V každom kryte sú technologické otvory potrebné pre proces žiarového zinkovania.
- Pri objednávaní samotného krytu uveďte označenie alebo katalógové číslo tvarovky, ku ktorej má pasovať
- Vždy použite verziu produktu, ktorého hrúbka materiálu je rovnaká alebo väčšia ako je hrúbka rovného úseku trasy!

Verzie

Symbol	Hrúbka plechu	Šírka a (mm)	Hmotnosť 1 ks (kg)	Katalógové číslo	Množstvo (ks)
HRÚBKA PLECHU: 1.5 MM					
PZLZZMP50H50 F	1.5 mm	50	0.19	335705	20
PZLZZMP100H50 F	1.5 mm	100	0.33	335710	20
PZLZZMP200H50 F	1.5 mm	200	0.62	335720	10
PZLZZMP300H50 F	1.5 mm	300	0.91	335730	10
PZLZZMP400H50 F	1.5 mm	400	1.20	335740	4
PZLZZMP500H50 F	1.5 mm	500	1.49	335750	4
PZLZZMP600H50 F	1.5 mm	600	1.78	335760	4
HRÚBKA PLECHU: 2.0 MM					
PZLZZMC50H50 F	2.0 mm	50	0.34	335805	20
PZLZZMC100H50 F	2.0 mm	100	0.54	335810	20
PZLZZMC200H50 F	2.0 mm	200	1.02	335820	10
PZLZZMC300H50 F	2.0 mm	300	1.80	335830	10
PZLZZMC400H50 F	2.0 mm	400	2.20	335840	4
PZLZZMC500H50 F	2.0 mm	500	2.59	335850	4
PZLZZMC600H50 F	2.0 mm	600	2.73	335860	4