PZLZZM...H200 Kryt pre zvislý oblúk 45° – vonkajší, H200, so zámkom - žiarový zinok

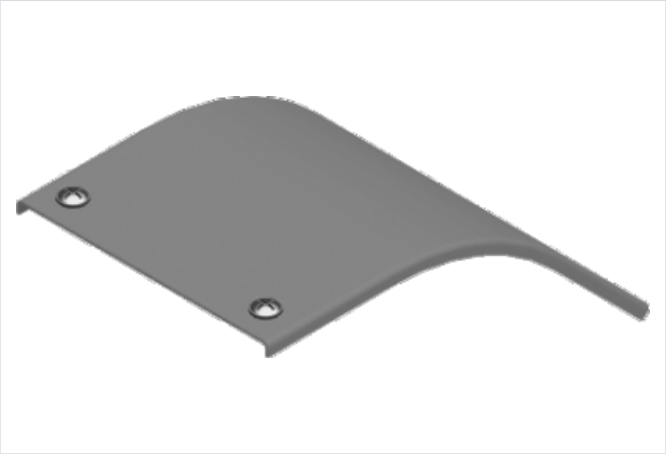

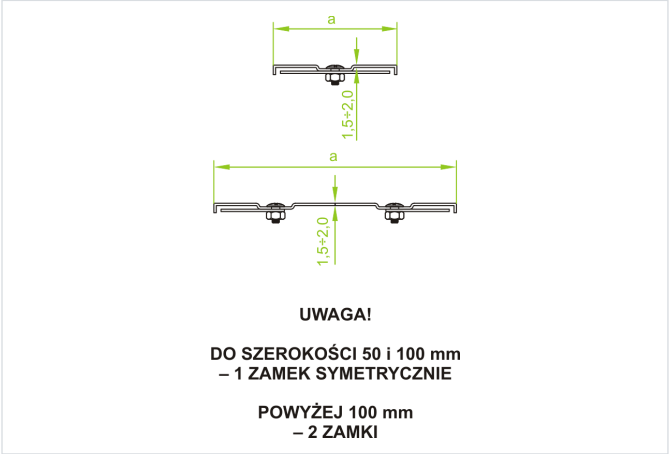

- Chráni káble pred poškodením, UV žiarením a poveternostnými vplyvmi. Nepriepustná ochrana proti hromadeniu prachu a nečistôt.

Materiál

- F - žiarovo zinkovaná oceľ STN EN ISO 1461:2023

Dostupné povrchové úpravy:

- E - nerezová oceľ
- L - lakovanie v štandardnej farbe RAL

Doplňujúce informácie

- V každom kryte sú technologické otvory potrebné pre proces žiarového zinkovania.
- Pri objednávaní samotného krytu uveďte označenie alebo katalógové číslo tvarovky, ku ktorej má pasovať
- Vždy použite verziu produktu, ktorého hrúbka materiálu je rovnaká alebo väčšia ako je hrúbka rovného úseku trasy!

Verzie

Symbol	Hrúbka plechu	Šírka a (mm)	Hmotnosť 1 ks (kg)	Katalógové číslo	Množstvo (ks)
HRÚBKA PLECHU: 1.5 MM					
PZLZZMP200H200 F	1.5 mm	200	1.36	333310	10
PZLZZMP300H200 F	1.5 mm	300	1.90	333320	10
PZLZZMP400H200 F	1.5 mm	400	2.44	333330	4
PZLZZMP500H200 F	1.5 mm	500	2.98	333340	4
PZLZZMP600H200 F	1.5 mm	600	3.52	333350	4
HRÚBKA PLECHU: 2.0 MM					
PZLZZMC200H200 F	2.0 mm	200	1.74	333410	10
PZLZZMC300H200 F	2.0 mm	300	2.46	333420	10
PZLZZMC400H200 F	2.0 mm	400	3.18	333430	4
PZLZZMC500H200 F	2.0 mm	500	3.90	333440	4
PZLZZMC600H200 F	2.0 mm	600	4.62	333450	4